amadio
CLIMATIZZAZIONE MOBILE

POMPE ACQUA E TESTER DIAGNOSI

Circulating pumps and Diagnostic Testers

autobus

catalogo | bus catalogue 2027











25

AQUAVENT
Aquavent

	Aquavent 5000 (U4814)	Aquavent 5000S (U4854)	Aquavent 6000C (U4855)	Aquavent 6000SC (U4856)
				
Volume portata acqua	5000 l/h	5000 l/h	6000 l/h	6000 l/h
Voltaggio	12 o 24V	24V	24V	24V
Range di voltaggio operativo	10....24V 20....28 V	20....28 V	20....28 V	20....28 V
Consumo elettrico	104 W	104 W	210 W	210 W
Brushless	-	-	√	√
Impermeabilità	-	-	√	√
Blocco di protezione	-	-	√	√
Trazione magnetica	-	√	-	√
Tenuta con guarnizione o-ring	√	-	√	-
Dimensioni (LxHxP)	229x105x100 mm	249x105x100 mm	225x115x110 mm	229x115x110 mm
Peso kg	2,1	2,2	2,4	2,5

AQUAVENT 5000 (U4814)
Aquavent 5000 (U4814)

Volume portata acqua	5000 l/h
Voltaggio	12 o 24V
Range di voltaggio operativo	10....24V 20....28 V
Consumo elettrico	104 W
Range temperatura di esercizio	-40 °C....+85 °C
Tenuta con guarnizione o-ring	√
Dimensioni (LxHxP)	229x105x100 mm
Peso kg	2,1



INSTALLAZIONE
Installation

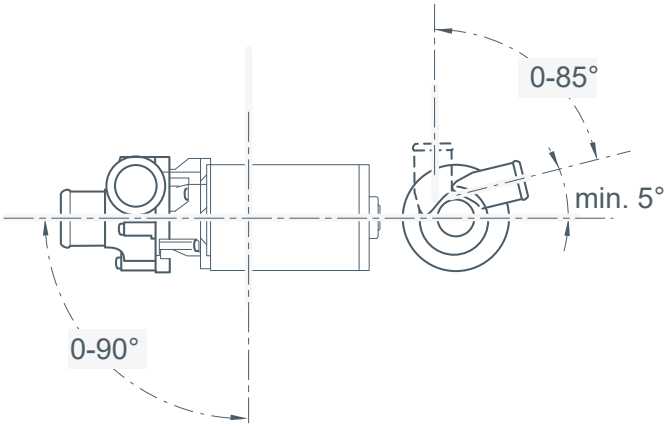

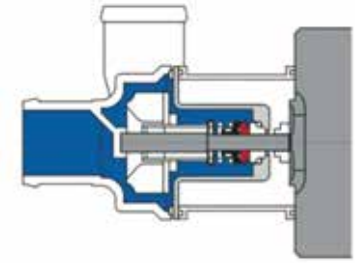

Esempio di tenuta con guarnizione o-ring

INGOMBRI
Size

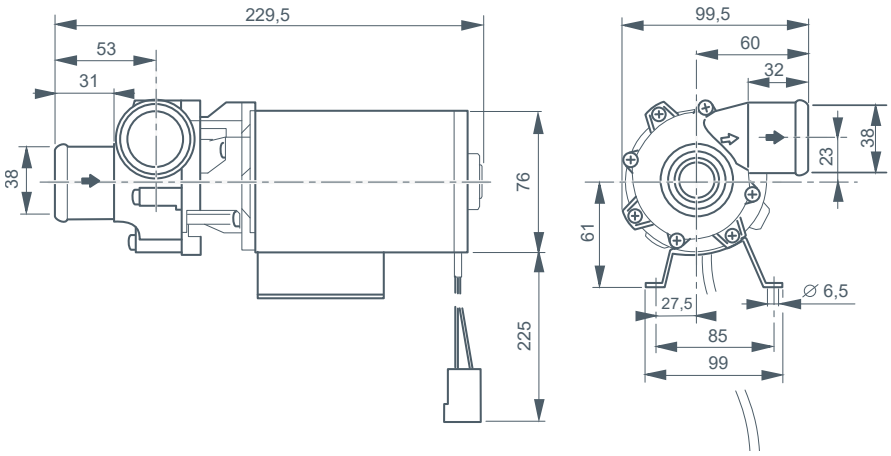

ESPLOSO RICAMBI AQUAVENT 5000 (U4814)

Aquavent 5000 (U4814) spare parts list

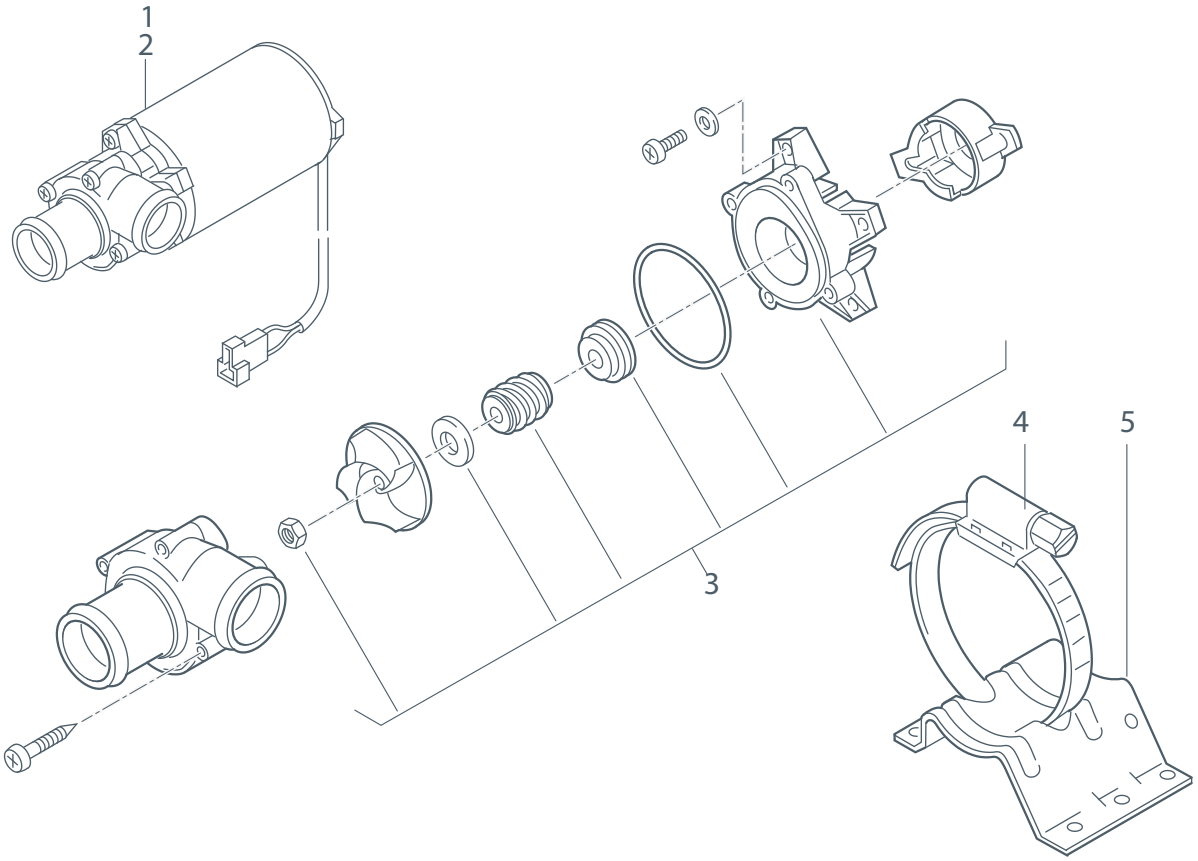

	Posizione *Position*	Codice *Code*	Descrizione *Description*	OEM/Note *OEM/Note*
	1		**Pompa acqua U4814 12V** **Vedi modelli nella pagina successiva**	
	2		**Pompa acqua U4814 24V** **Vedi modelli nella pagina successiva**	
	3		Serie guarnizioni - NPF	
	4	**SPH 67372B**	Fascetta *Hose clamp*	
	5	**SPH 37269A**	Staffa supporto *Stand for circulating pumps*	

CONNETTORI AQUAVENT 5000 (U4814)
Aquavent 5000 (U4814) connectors

Posizione *Position*	**Codice** *Code*	**Mod. pompa** *Circulation pump*	**Voltaggio** *Voltage*	**Connettore** *Connector*			**OEM/Note** *OEM/Note*
1	**SPH 43151D**	U4814 - 03	12V	**AMP 6,3**		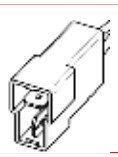	
2	**SPH 43150C** (pompa completa di staffa supporto e fascetta) **SPH 11113279B** (solo pompa)	U4814 - 17	24V	**AMP 6,3**		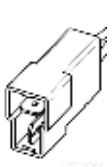	
2	**SPH 11114056A**	U4814 - 18	24V	**AMP 2,8 JPT**		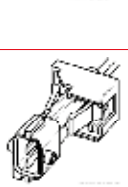	
2	**SPH 11114227A**	U4814 - 19	24V	**AMP DC MB**		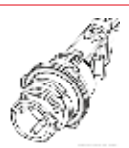	
2	**SPH 11114405B**	U4814 - 21	24V	**FEP 2 pol.**		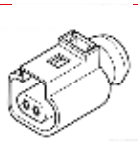	

AQUAVENT 5000S (U4854)
Aquavent 5000S (U4854)

Volume portata acqua	5000 l/h
Voltaggio	24V
Range di voltaggio operativo	20....28 V
Consumo elettrico	104 W
Range temperatura di esercizio	-40 °C....+85 °C
Trazione magnetica	√
Dimensioni (LxHxP)	229x105x100 mm
Peso kg	2,1



INSTALLAZIONE
Installation

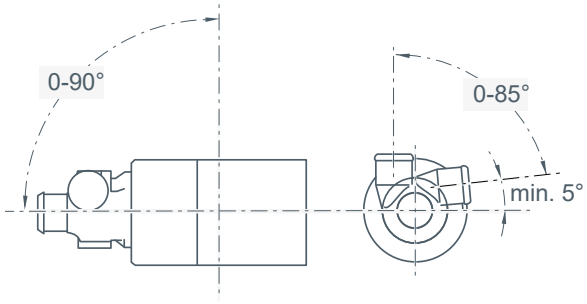

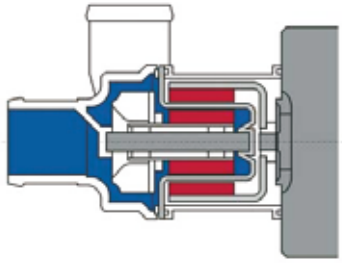

Esempio di trazione magnetica

INGOMBRI
Size

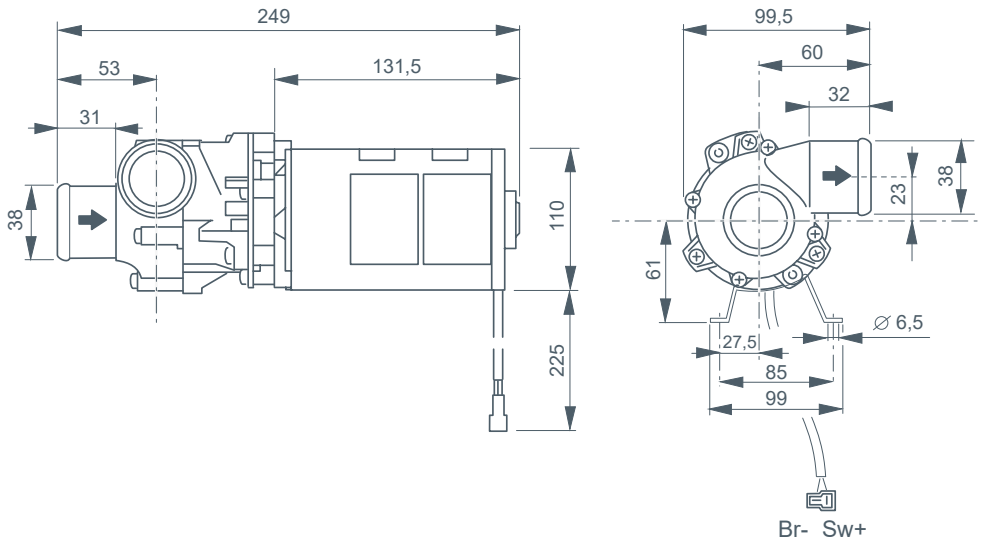

ESPLOSO RICAMBI AQUAVENT 5000S (U4854)

Aquavent 5000S (U4854) spare parts list

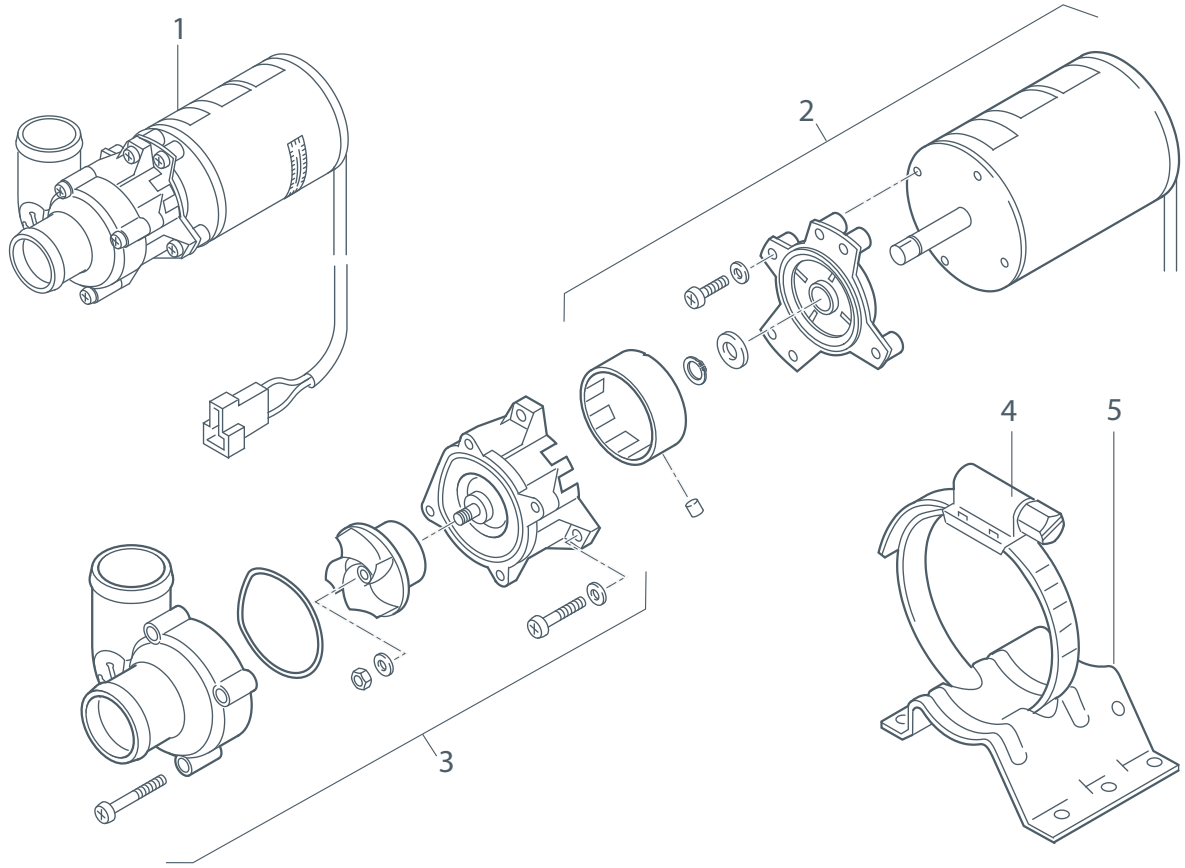

	Posizione *Position*	Codice *Code*	Descrizione *Description*	OEM/Note *OEM/Note*
	1		**Pompa acqua U4854 24V** **Vedi modelli nella pagina successiva**	
	3		Testata pompa U4854 - U4856 preassemblato - NPF	
	4	**SPH 67373B**	Fascetta 98-120 mm *Hose clamp*	
	5	**SPH 233641**	Staffa supporto *Stand for circulating pumps*	

CONNETTORI AQUAVENT 5000S (U4854)
Aquavent 5000S (U4854) connectors

Posizione *Position*	**Codice** *Code*	**Mod. pompa** *Circulation pump*	**Voltaggio** *Voltage*	**Connettore** *Connector*			**OEM/Note** *OEM/Note*
1	**SPH 1301681A**	U4854 - 01	24V	**AMP 6,3**		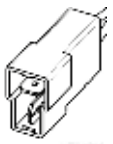	
1	**SPH 11143787B**	U4854 - 06	24V	**JÄGER 1/2**			
1	**SPH 11143789B**	U4854 - 12	24V	**PACKARD DELPHI**		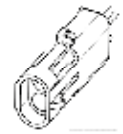	
1	**SPH 11143782B**	U4854 - 08	24V	**AMP DC MB**		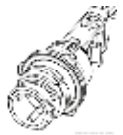	
1	**SPH 1302711A**	U4854 - 03	24V	**G&H 2,8**			
1	**SPH 11143786A**	U4854 - 09	24V	**AMP - TAB**		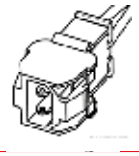	

AQUAVENT 6000C (U4855)
Aquavent 6000C (U4855)

Volume portata acqua	6000 l/h
Voltaggio	24V
Range di voltaggio operativo	20-28 V
Consumo elettrico	210 W
Range temperatura di esercizio	-40 °C....+85 °C
Tenuta con guarnizione o-ring	√
Dimensioni (LxHxP)	224x115x115 mm
Peso kg	2,4



INSTALLAZIONE
Installation

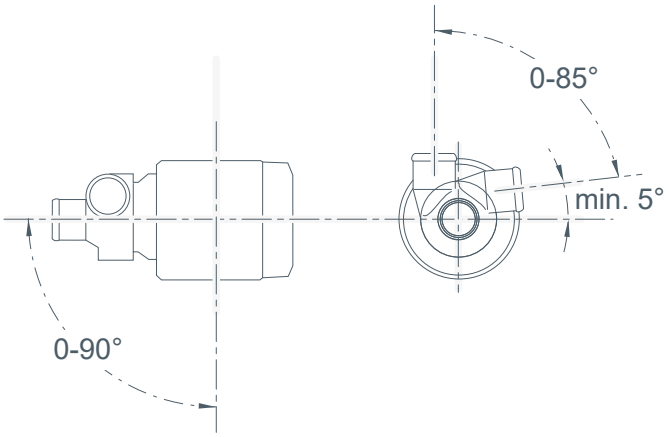

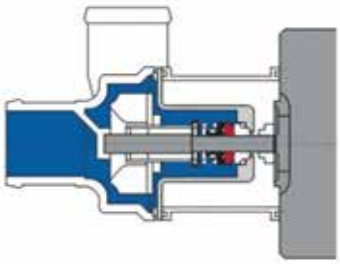

Esempio di tenuta con guarnizione o-ring

INGOMBRI
Size

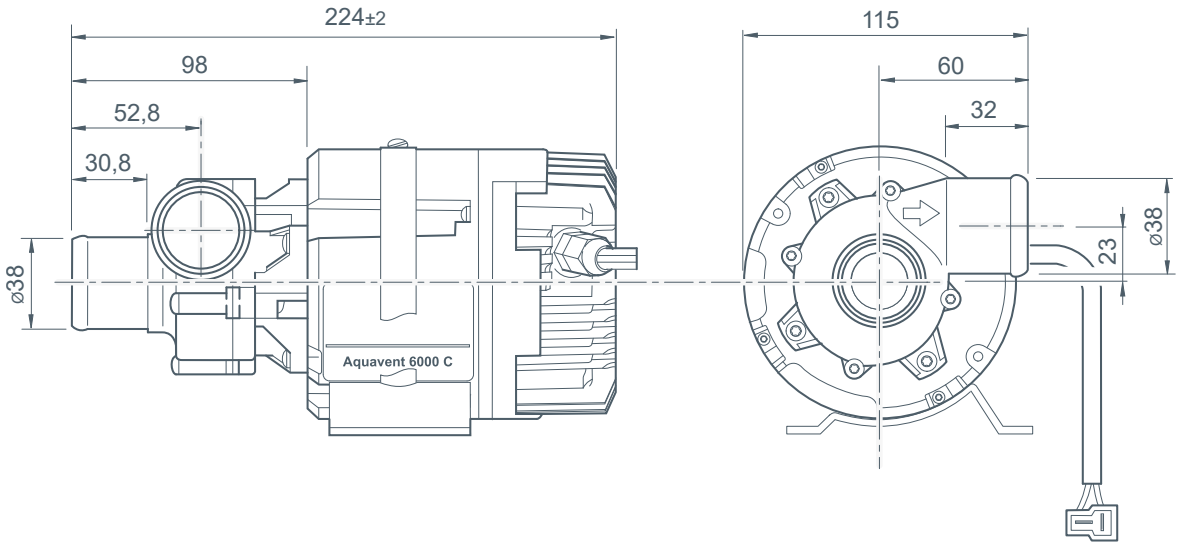

ESPLOSO RICAMBI AQUAVENT 6000C (U4855)

Aquavent 6000C (U4855) spare parts list

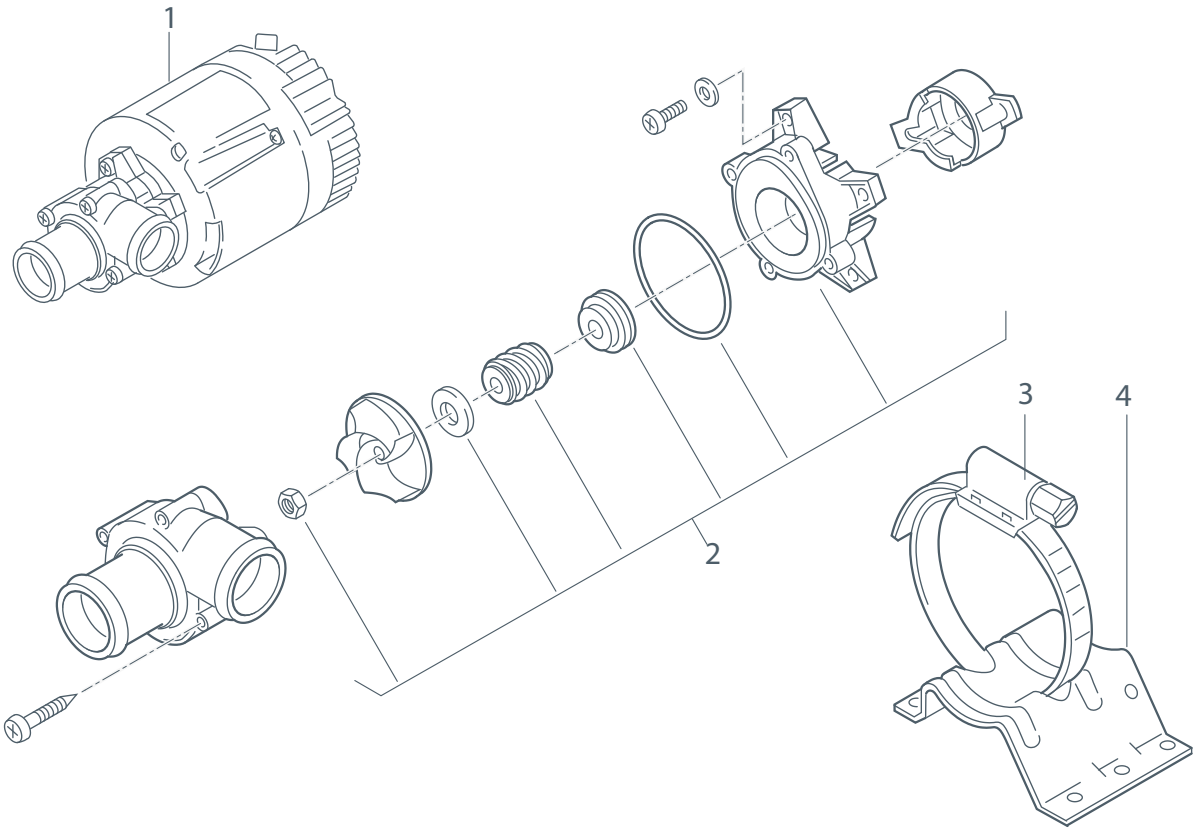

	Posizione *Position*	Codice *Code*	Descrizione *Description*	OEM/Note *OEM/Note*
	1		**Pompa acqua U4855 24V** **Vedi modelli nella pagina successiva**	
	2		Serie guarnizioni - NPF	
	4	**SPH 67373B**	Fascetta 98-120 mm *Hose clamp*	
	4	**SPH 233641**	Staffa supporto *Stand for circulating pumps*	

CONNETTORI AQUAVENT 6000C (U4855)
Aquavent 6000C (U4855) connectors

Posizione *Position*	**Codice** *Code*	**Mod. pompa** *Circulation pump*	**Voltaggio** *Voltage*	**Connettore** *Connector*			**OEM/Note** *OEM/Note*
1	**SPH 2710185A**	U4855 - 01	24V	**AMP 6,3**		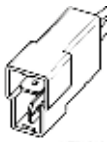	
1	**SPH 2710191A**	U4855 - 08	24V	**AMP DC MB**			
1	**SPH 11114407B**	U4855 - 10	24V	**FEP 2 pol.**		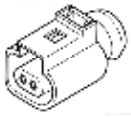	

AQUAVENT 6000SC (U4856)
Aquavent 6000SC (U4856)

Volume portata acqua	6000 l/h
Voltaggio	24V
Range di voltaggio operativo	20-28 V
Consumo elettrico	210 W
Range temperatura di esercizio	-40 °C....+85 °C
Trazione magnetica	√
Dimensioni (LxHxP)	229x115x115 mm
Peso kg	2,5



INSTALLAZIONE
Installation

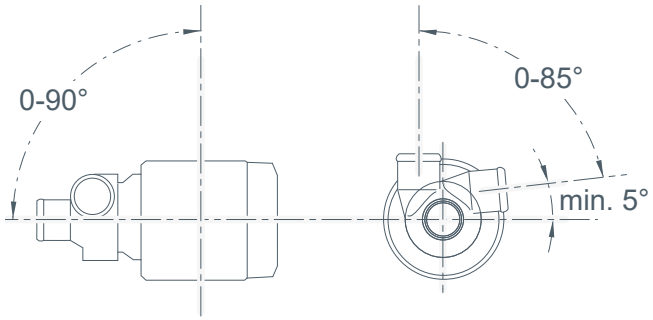

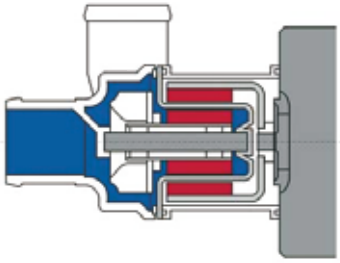

Esempio di trazione magnetica

INGOMBRI
Size

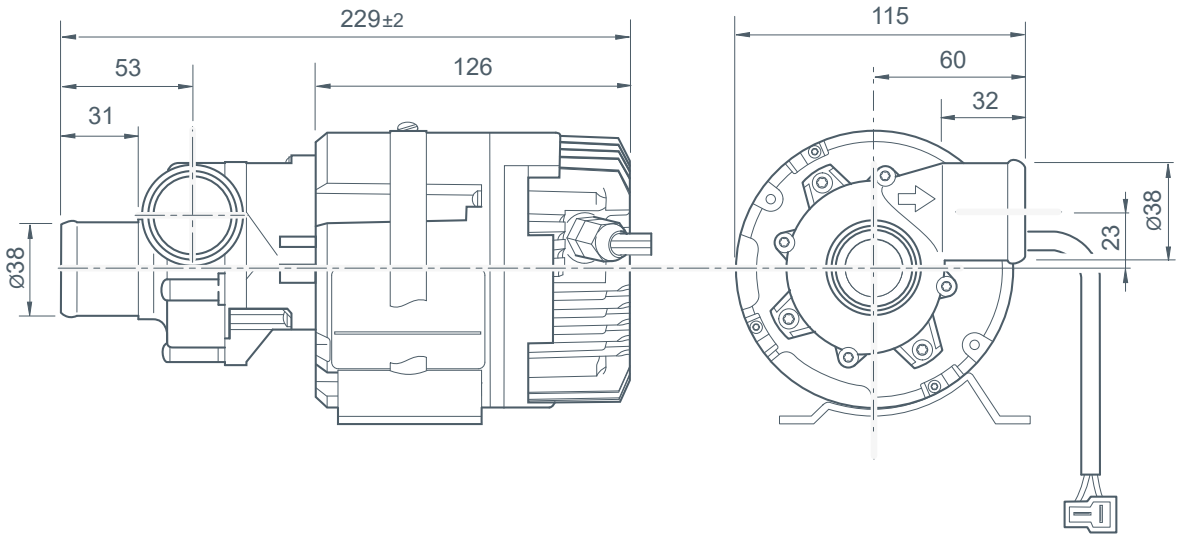

ESPLOSO RICAMBI AQUAVENT 6000SC (U4856)
Aquavent 6000SC (U4856) spare parts list

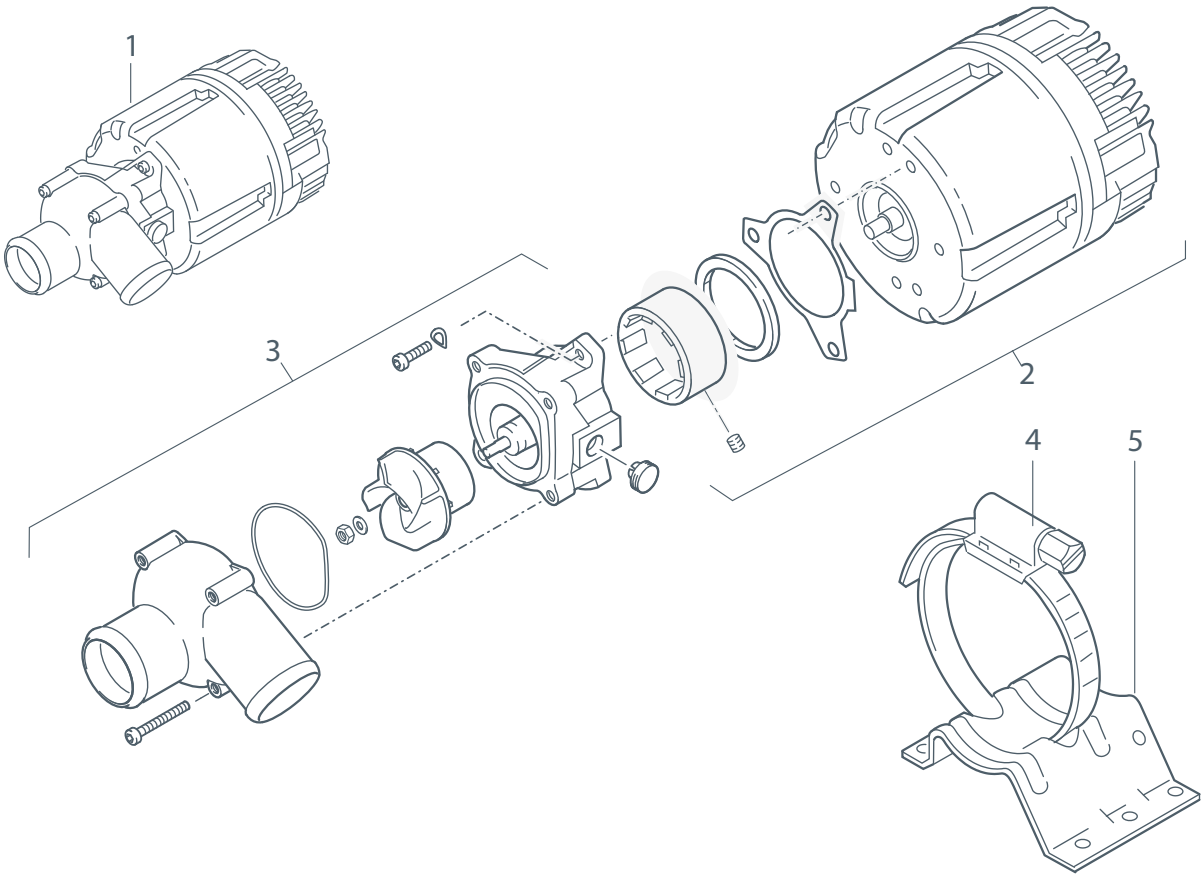

	Posizione *Position*	Codice *Code*	Descrizione *Description*	OEM/Note *OEM/Note*
	1		**Pompa acqua U4856 24V** **Vedi modelli nella pagina successiva**	
	3		Testata pompa U4854 - U4856 preassem-blato - NPF	
	4	**SPH 67373B**	Fascetta 98-120 mm *Hose clamp*	
	5	**SPH 233641**	Staffa supporto *Stand for circulating pumps*	

CONNETTORI AQUAVENT 6000SC (U4856)
Aquavent 6000SC (U4856) connectors

Posizione *Position*	**Codice** *Code*	**Mod. pompa** *Circulation pump*	**Voltaggio** *Voltage*	**Connettore** *Connector*			**OEM/Note** *OEM/Note*
1	**SPH 11117198C**	U4856 - 001	24V	**AMP 6,3**		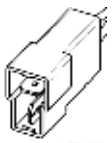	
1	**SPH 11117204A**	U4856 - 007	24V	**JÄGER 1/2**			
1	**SPH 11117205C**	U4856 - 003	24V	**JÄGER 1/3**			
1	**SPH 11117203A**	U4856 - 006	24V	**PACKARD DELPHI**		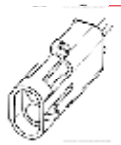	
1	**SPH 11117202C**	U4856 - 005	24V	**AMP 2,8 JPT**		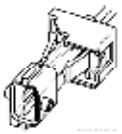	
1	**SPH 11117205C**	U4856 - 008	24V	**AMP DC MB**			
1	**SPH 2710197D**	U4856 - 004	24V	**G&H 2,8**		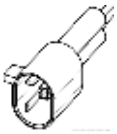	
1	**SPH 11117206C**	U4856 - 009	24V	**AMP - TAB**			

SPHEROS S-PUMP
Spheros S-Pump

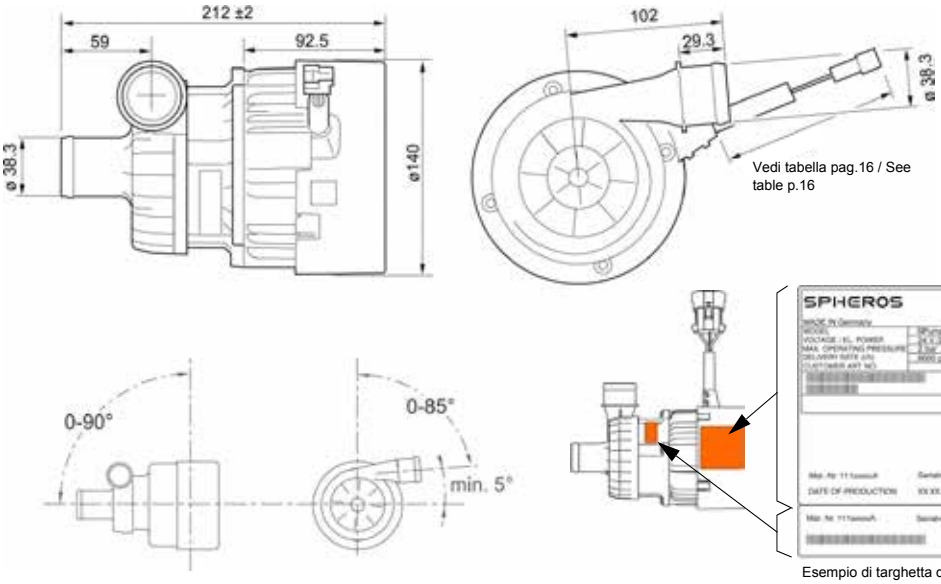

Posizioni di montaggio consentite / permitted installation positions

Esempio di targhetta di identificazione / model plate sample view



	SPump 260 ON/OFF	SPump 260 PWM	SPump 260 CAN	SPump 500 CAN
Consumo di energia *Power Consumption*	260 W	260 W	260 W	500 W
Portata *Flow Rate*	6.000 l/h @ 0,5 bar	6.000 l/h @ 0,5 bar	6.000 l/h @ 0,5 bar	10.000 l/h @ 0,5 bar
Voltaggio *Rated Voltage*	24 V	24 V	24 V	24 V
Range di voltaggio operativo *Operating Voltage Range*	16,5…32 V	16,5…32 V	16,5…32 V	16,5…32 V
Range di temperatura operativa *Permissible ambient temperature during operation (°C)*	-40 … 95 °C	-40 … 90 °C	-40 … 95 °C	-40 … +85 °C
Classe di protezione *Protection Class*	*IP6K9K* (pompa completa, in funzione del connettore *whole pump depending on the connector)*	*IP6K9K* (pompa completa *whole pump)*	*IP6K9K* (pompa completa *whole pump)*	*IP6K9K* (pompa completa *whole pump)*
Dimensioni (LxPxH) *Dimensions LxWxH*	212 x 140 x 172 mm	212 x 140 x 172 mm	212 x 140 x 172 mm	212 x 140 x 172 mm
Peso kg *Weight*	2,3 kg	2,3 kg	2,6 kg	2,6 kg
Durata di vita (h) *Lifetime (h)*	30.000 h	30.000 h	10.000 h T_{max} 85°C 30.000 h T_{max} 65°C 40.000 h T_{max} 55°C	10.000 h T_{max} 85°C 30.000 h T_{max} 65°C 40.000 h T_{max} 55°C
Livello di rumorosità *Noise Level*	60 dB	60 dB	~ 65 dB	~ 65 dB
Giunto magnetico *Magnetic coupling*	√	√	√	√
Controllo *Control*	ON/OFF	PWM	CAN	CAN
Interfaccia CAN *CAN-interface*	-	-	conforme SAE J1939 *based on SAE J1939*	conforme SAE J1939 *based on SAE J1939*
Connettore *Plug*	Connettore su richiesta *plug on request*	A tenuta stagna waterproof	A tenuta stagna waterproof	A tenuta stagna waterproof
Liquido antigelo *Refrigerant*	almeno 30% antigelo commerciale per radiatori* *at least 30% commercial radiator antifreeze**	almeno 30% antigelo commerciale per radiatori* *at least 30% commercial radiator antifreeze**	almeno 30% antigelo commerciale per radiatori* *at least 30% commercial radiator antifreeze**	almeno 30% antigelo commerciale per radiatori* *at least 30% commercial radiator antifreeze**

** 52% a/at -40 °C*

SPHEROS S-PUMP VARIANTI
Spheros S-Pump variants

Modello *Model*	**Descrizione** / *Description*		**Portata** *Flow rate (l/h)*	**Voltaggio** *Voltage (V)*	**Range di tensione** *Voltage range (V)*	**Consumo energetico** *Rated input power (W)*	**Lunghezza cavo** *Cable length (mm)*
	Pompa / *Pump*	**Spina** / *Plug*					
N/A **	SPump 500 CAN XX	Delphi 5-pole	8000 / 0,9 bar	24	16,5 - 32	500	190
N/A **	SPump 500 CAN XX	Delphi 5-pole	7000 / 0,5 bar	24	16,5 - 32	260	190
11125657A	SPump 260 PWM	AMP Superseal	6000 / 0,5 bar	24	18 - 32	260	390
11120861A	SPump 260 ON/OFF	AMP 2.8 JPT	6000 / 0,5 bar	24	18 - 32	260	390
11120107A	SPump 260 ON/OFF	AMP 6.3	6000 / 0,5 bar	24	18 - 32	260	390
11122961A	SPump 260 ON/OFF	AMP DC	6000 / 0,5 bar	24	18 - 32	260	400
11120854A	SPump 260 ON/OFF	AMP DC MB	6000 / 0,5 bar	24	18 - 32	260	400
11120855A	SPump 260 ON/OFF	AMP JPT	6000 / 0,5 bar	24	18 - 32	260	190
11120858A	SPump 260 ON/OFF	AMP TAB	6000 / 0,5 bar	24	18 - 32	260	390
11120859A	SPump 260 ON/OFF	FEP 2-pol.	6000 / 0,5 bar	24	18 - 32	260	390
11120853A	SPump 260 ON/OFF	G&H 2.8	6000 / 0,5 bar	24	18 - 32	260	390
11120860A	SPump 260 ON/OFF	Jäger 1/2	6000 / 0,5 bar	24	18 - 32	260	390
11120857A	SPump 260 ON/OFF	Jäger 1/3	6000 / 0,5 bar	24	18 - 32	260	390
11120856A	SPump 260 ON/OFF	Packard	6000 / 0,5 bar	24	18 - 32	260	390
11120872A	SPump 260 ON/OFF	Schlemmer	6000 / 0,5 bar	24	18 - 32	260	390
11120440A	SPump 260 ON/OFF	Superseal	6000 / 0,5 bar	24	18 - 32	260	400

**Varianti personalizzate (CAN XX...) con parametrizzazione differente su richiesta. *Customer-specific variants (CAN XX ...) with different parameterization. If needed, please inquire.*

SPHEROS S-PUMP SPECIFICHE
Spheros S-Pump specifications

Modello *Model*	**Pompa** *Pump*	**Modalità di attesa tempo limite** *Standby mode time out* *(s)*	**Velocità di trasmissione CAN** *CAN transmission rate* *(kBit/s)*	**Modalità di corrente di riposo tempo limite** *Quiescent current mode time out* *(s)*	**Frequenza di ripetizione messaggio di stato** *Status message repetition rate* *(ms)*	**Velocità max.** *Max. speed*
N/A	SPump 500 CAN 01	10.5	250	20	100	3900
N/A	SPump 500 CAN 02	25.3	250	25.3	100	3900
N/A	SPump 500 CAN 03	5	500	10	1000	3900
N/A	SPump 260 CAN 04	10.5	500	20	100	3200
N/A	SPump 260 CAN 05	5	500	10	1000	3200
N/A	SPump 500 CAN 06	10.5	500	20	100	3900
N/A	SPump 500 CAN 07	25	250	5	1000	3900
N/A	SPump 500 CAN 08	5	250	10	1000	3900
N/A	SPump 500 CAN 09	5	250	20	100	3900
N/A	SPump 500 CAN 10	5	500	20	200	3900
N/A	SPump 260 CAN 11	10.5	250	20	100	3200
N/A	SPump 260 CAN 12	10.5	250	20	100	3200
N/A	SPump 500 CAN 13	0.5	250	20	100	3900
N/A	SPump 260 CAN 14	TDB	TDB	TDB	TDB	3200
N/A	SPump 500 CAN 15	10	500	20	100	3900
N/A	SPump 500 CAN 16	10.5	250	20	1000	3900
N/A	SPump 260 CAN 17	10.5	250	20	100	3200

SPHEROS S-PUMP E ACCESSORI
Spheros S-Pump and accessories

	Codice *Code*	**Mod. pompa** *Circulation pump*	**Voltaggio** *Voltage*	**Dati tecnici** *Technical data*	**Applicazione** *Application*	**OEM** *OEM*
	**SPH 11120440A**	SPump 260 ON / OFF	24V	212 x Ø 140 mm connettore AMP 282104 2x		
	**SPH 11120854A**	S-pump 260 ON / OFF MB	24V	212 x Ø 140 mm connettore AMP DC Mercedes Benz		
	**SPH 11120856A**	S-pump 260 ON / OFF (VAN HOOL) PACKARD	24V	212 x Ø 172 mm Packard VAN HOOL		
	**SPH 11125949A**	S-pump 500w CAN bus	24V	212 x Ø 140 mm Connettore Delphi - 5 Poli		
	**SPH 11139287A**	S-pump 500w CAN bus BTMS E-COOLER	24V			

SPHEROS S-PUMP E ACCESSORI
Spheros S-Pump and accessories

	Codice *Code*	**Mod. pompa** *Circulation pump*	**Voltaggio** *Voltage*	**Dati tecnici** *Technical data*	**Applicazione** *Application*	**OEM** *OEM*
	**SPH 11139729A**	S-pump CAN 500_09	24V	212 x Ø 172 mm		
	**SPH 11142736A**	S-pump 260 CAN 11 Delphi - 5 Poli	24V	212 x Ø 172 mm		
	**SPH 11123551A**	Kit staffaggio S-pump				
	**SPH 11137862B**	Kit connettore S-pump				

POMPE ACQUA
Circulating pumps



Le pompe acqua Webasto rappresentano uno standard di eccellenza tecnologica nei sistemi di gestione termica veicolare, nautica e industriale. Sviluppate per lavorare in perfetta sinergia con i celebri riscaldatori ad acqua del marchio. **Queste pompe garantiscono un flusso costante e affidabile del liquido refrigerante per massimizzare lo scambio termico sia a motore spento che durante la marcia**.
Le pompe acqua Webasto si dividono principalmente in base alle prestazioni richieste dal circuito e alla tipologia di veicolo: leggero, commerciale pesante, nautico, van e camper, soluzioni ad alte prestazioni destinate a grandi circuiti di raffreddamento e riscaldamento, tipici di autobus, pullman di linea, macchine agricole e navi commerciali.
Le pompe Webasto sono note per la loro longevità.





Scegliere EBERSPÄCHER significa affidarsi a prestazioni superiori, affidabilità nel tempo e a un benessere di guida senza compromessi, anche nelle condizioni climatiche più severe.
Massimizza l'efficienza del tuo motore e vivi il massimo del comfort a bordo con la pompa acqua ausiliaria EBERSPÄCHER. Questa soluzione tecnologica d'avanguardia garantisce un riscaldamento rapido dell'abitacolo e una gestione termica impeccabile, proteggendo i componenti meccanici dall'usura e riducendo i consumi.

Le soluzioni per il controllo termico proposte dal marchio EBERSPÄCHER rappresentano il punto di riferimento per l'efficienza operativa nei sistemi di raffreddamento moderni. L'integrazione di una pompa acqua ausiliaria all'interno del circuito di gestione del calore assicura una circolazione del liquido refrigerante ottimale, garantendo il raggiungimento rapido della temperatura di esercizio ideale. Questo componente è progettato per supportare i motori ad alte prestazioni e i sistemi di riscaldamento supplementare, massimizzando il comfort interno e la longevità delle componenti meccaniche.





POMPE ACQUA
Circulating pumps

	Codice *Code*	Modello pompa *Pump model*	Voltaggio *Voltage*	Dati tecnici *Technical data*	Applicazione *Application*	OEM *OEM*
	**WE 1317523A**	U4840	12V	Connessione Ø 20 mm *Water connection* Consumo max 29W *Nominal power consumption* Volume (l/h) 700 *Volume flow (l/h)* Dimensioni 134x53x90 mm *Dimensions*	Thermo 90 Pro Thermo 90 ST (con applicazione cablaggio WE 9039792A)	
	**WE 1317522A**		24V		Thermo 90 Pro Thermo 90 ST (con applicazione cablaggio WE 9039792A)	84200529 VOLVO
	**WE 1320359A**	U4847	12V			
	**WE 9024186B**	U4840 (ex U4810) con staffa e adattatori *With bracket and adaptors*	12V	Connessione Ø 20 mm *Water connection* Consumo max 29W *Nominal power consumption* Volume (l/h) 700 *Volume flow (l/h)* Dimensioni 134x53x90 mm *Dimensions*	DBW 2010/2012/2016	
	WE 9024187B		24V		DBW 2010/2012/2016	42542288 42549826
	**WE 9024185B**	U4840 (ex U4810) senza staffa *without bracket*	24V		DBW 2010/2012/2016	
	**WE 9039792A**	Cavo adattatore pompa acqua U4840 *Adapter cable for U4880 water pump*			Thermo 90/90 ST	

POMPE ACQUA
Circulating pumps

	Codice *Code*	Modello pompa *Pump model*	Voltaggio *Voltage*	Dati tecnici *Technical data*	Applicazione *Application*	OEM *OEM*
	**WE 1322685A**	U4846	24V	Connessione Ø 20 mm *Water connection* Consumo max 28W *Nominal power consumption* Volume (l/h) 700 *Volume flow (l/h)* Dimensioni 180x74x112 mm *Dimensions*	Thermo 90 S	
	**WE 1316193A**	U4847 ECON	12V	Connessione Ø18 mm *Water connection*	Thermo Top Evo	
	**WE 9002514B**		12V	Connessione Ø 20 mm *Water connection* Consumo max 28W *Nominal power consumption* Volume (l/h) 500 *Volume flow (l/h)* Dimensioni 95x65x85 mm *Dimensions*	Thermo Top C/E	
	**WE 9028635A**		24V		Thermo Pro 50 Eco Thermo Top Evo 4/5	
	**WE 98237B**		24V		Thermo 50	

POMPE ACQUA
Circulating pumps

	Codice *Code*	Descrizione *Description*	Voltaggio *Voltage*	Dati tecnici *Technical data*	Applicazione *Application*	OEM *OEM*
	**WE 9038904A**	U4850	12V	Connessione Ø 20 mm *Water connection* Consumo max 67W *Nominal power consumption* Volume (l/h) 1500 *Volume flow (l/h)* Dimensioni 118x80x104 mm *Dimensions*	Thermo Top Pro 120/150	Kit
	**WE 9038905A**		24V		Thermo Top Pro 120/150	Nuda

POMPE ACQUA
Circulating pumps

	Codice *Code*	Descrizione *Description*	Voltaggio *Voltage*	Dati tecnici *Technical data*	Applicazione *Application*	OEM *OEM*
	**E 251667250100**	Pompa acqua *Water pump*	24V		D7W	IVECO
	**E 251815250100**	FLOWTRONIC 1200S Pompa acqua con trazione magnetica *Water pump with magnetic coupling*	12V	Connessione Ø 20 mm *Water connection* Volume (l/h) 700 *Volume flow (l/h)* Dimensioni 182x51 mm *Dimensions*	D9W HYDRONIC 10	
	**E 251816250100**	FLOWTRONIC 1200S Pompa acqua con trazione magnetica *Water pump with magnetic coupling*	24V		D9W HYDRONIC 10	
	**E 252096250000**	Pompa acqua HYDRONIC *Water pump*	12V		D4W SC	
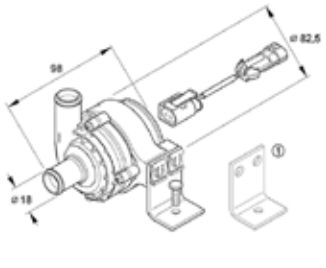	**E 252217270000**	Pompa acqua HYDRONIC *Water pump*	12V		B/D5W S	

POMPE ACQUA
Circulating pumps

	Codice *Code*	Descrizione *Description*	Voltaggio *Voltage*	Dati tecnici *Technical data*	Applicazione *Application*	OEM *OEM*
	**E 252435992701**	Pompa acqua HYDRONIC *Water pump*	24V		M8/10/12	
	**E 252488250000**	FLOWTRONIC 6000SC Pompa acqua con trazione magnetica, con staffa *Water pump with magnetic coupling, with bracket*	24V	Volume (l/h) 6000 *Volume flow (l/h)* Dimensioni 248x116 mm *Dimensions*		
	**E 252488260000**	FLOWTRONIC 5000 Pompa acqua con staffa *Water pump with bracket*	24V	Connessione Ø 38 mm *Water connection* Volume (l/h) 5200 *Volume flow (l/h)* Dimensioni 229,5x76 mm *Dimensions*		
	**E 252488260100**	FLOWTRONIC 5000				
	E 252652250000	Pompa acqua HYDRONIC III *Water pump*	12V		D5E	
	**E 252750250000**	Pompa acqua con cavo 500 mm *Water pump with holder, cable 500 mm long*	24V	Connessione Ø 20 mm *Water connection* Volume (l/h) 900 *Volume flow (l/h)*	D5W-S	

POMPE ACQUA APPLICAZIONI VARIE
Circulating pumps

	Codice *Code*	Descrizione *Description*	Voltaggio *Voltage*	Applicazione *Application*	OEM *OEM*
	**AM 5510**	Pompa acqua *Water pump* Ø 16 mm	24V	BMB/IIA Thermo King	CM10P7-1 D068515
	**AM 5506**	Pompa acqua *Water pump* Ø 20 mm	24V	Scania Irizar	CM30P7-1
	**AM 5508**	Pompa acqua *Water pump* Ø 38 mm	24V		C090P5-1
	**AM 5123**	Pompa acqua *Water pump* Ø 22 mm 1250 mc/h	12V	Bus Turchi	
	AM 5161		24V		

SPHEROS THERMO TEST
Spheros Thermo test

SISTEMA DIAGNOSI THERMO TEST (DTT)

Kit per la diagnosi dei riscaldatori della serie Thermo, Thermo E+, Thermo S, Thermo plus, GBW, Thermo G.

SONO INCLUSI:
_adattatore diagnosi;
_CD software;
_2 spine di prova per Thermo S e Thermo plus (test dei componenti);
_cablaggio adattatore,
_cavo di collegamento USB al PC;
_istruzioni per l'uso.

Per i riscaldatori serie Thermo (no Thermo S e Thermo Plus)
vanno poi aggiunti i cavi supplementari su richiesta
per specifica veicoli.







SPHEROS THERMO TEST
Spheros Thermo test

	Codice *Code*	Descrizione *Description*	Applicazione *Application*	OEM *OEM*
	**SPH 11112249G**	Sistema diagnosi Thermo Test (DTT) *Diagnostic Thermo Test (DTT)*		
	**SPH 11114224A**	Cavo Standard Thermo *Diagnosis adapter*		
	**SPH 66265A**	Cavo *Diagnosis adapter*	MB/CITARO/ VOLVO	
	**SPH 11114225A**	Cavo *Diagnosis adapter*	MB/ SETRA Serie 300	
	**SPH 9013532A**	Cavo *Diagnosis adapter*	NEOPLAN STARLINER II	AD ESAURIMENTO *Phase out*
	**SPH 88336D**	Cavo *Diagnosis adapter*	MAN NEOPLAN (fino al 07/2010)	

SPHEROS THERMO TEST
Spheros Thermo test

	Codice *Code*	Descrizione *Description*	Applicazione *Application*	OEM *OEM*
	**SPH 92629H**	Cavo *Diagnosis adapter*	IRISBUS (vers. RVI)	
	**SPH 92637A**	Cavo *Diagnosis adapter*	VAN HOOL	
	**SPH 11113842A**	Cavo *Diagnosis adapter*	SOLARIS	
	**SPH 9007825B**	Cavo *Diagnosis adapter*	NGW / LGW / GBW 300	
	**SPH 2710933C**	Adattatore (incluso nel kit di fornitura del DTT) *Cable harness (included in the DTT supply kit)*	THERMO PLUS THERMO G	
	**SPH 11123550A**	Cavo adattatore diagnosi *Cable harness diagnosis*	THERMO E+	

NOTE
Note

24112026

amadio
CLIMATIZZAZIONE MOBILE

F.lli Amadio S.p.A.
Via Piave 37/A - 31028 - Vazzola fraz. Tezze (TV)
Tel. +39 0438 488181
info@amadiospa.it - www.amadiospa.it

shop.amadiospa.it