amadio
CLIMATIZZAZIONE MOBILE

ELETTROVENTOLE ASSIALI SPAL E ORIGINALI

Spal and original axial fans

autobus

catalogo | bus catalogue 2022

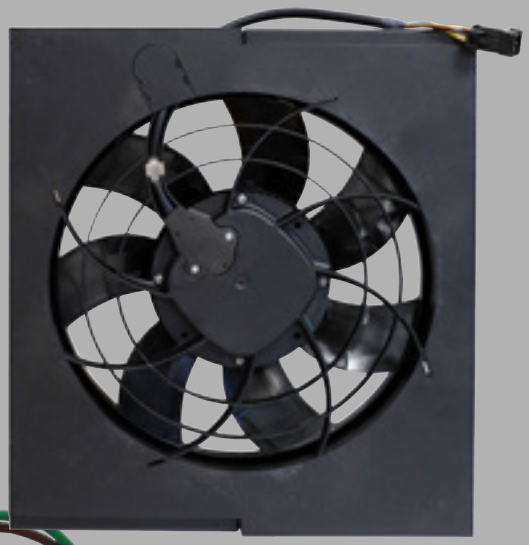

13

INDICE | INDEX

ASSIALI SPAL **P. 295**
Spal axial fans

BRUSHLESS SPAL **P. 335**
Spal brushless fans

APPLICAZIONI ORIGINALI **P. 341**
First equipment

NOTE
Note

ASSIALI SPAL

Spal axial fans

COME LEGGERE IL CATALOGO
How to read the catalogue

I ventilatori sono presentati in ordine di codice convogliatore (VA...)
È responsabilità del cliente verificare l'idoneità del prodotto selezionato o proposto, in relazione alle specifiche ed alle condizioni di utilizzo richieste dal progetto.

VA18	- AP70/LL	- 41A	▶	ASPIRANTE / SUCKING
VA18	- AP70/LL	- 41S	▶	SOFFIANTE / BLOWING
▼ convogliatore / shroud	▼ motore / motor	▼ ventola / blade		

ATTENZIONE: **gli elettroventilatori SPAL non sono reversibili**
Warning: ***Spal fans are not reversible***

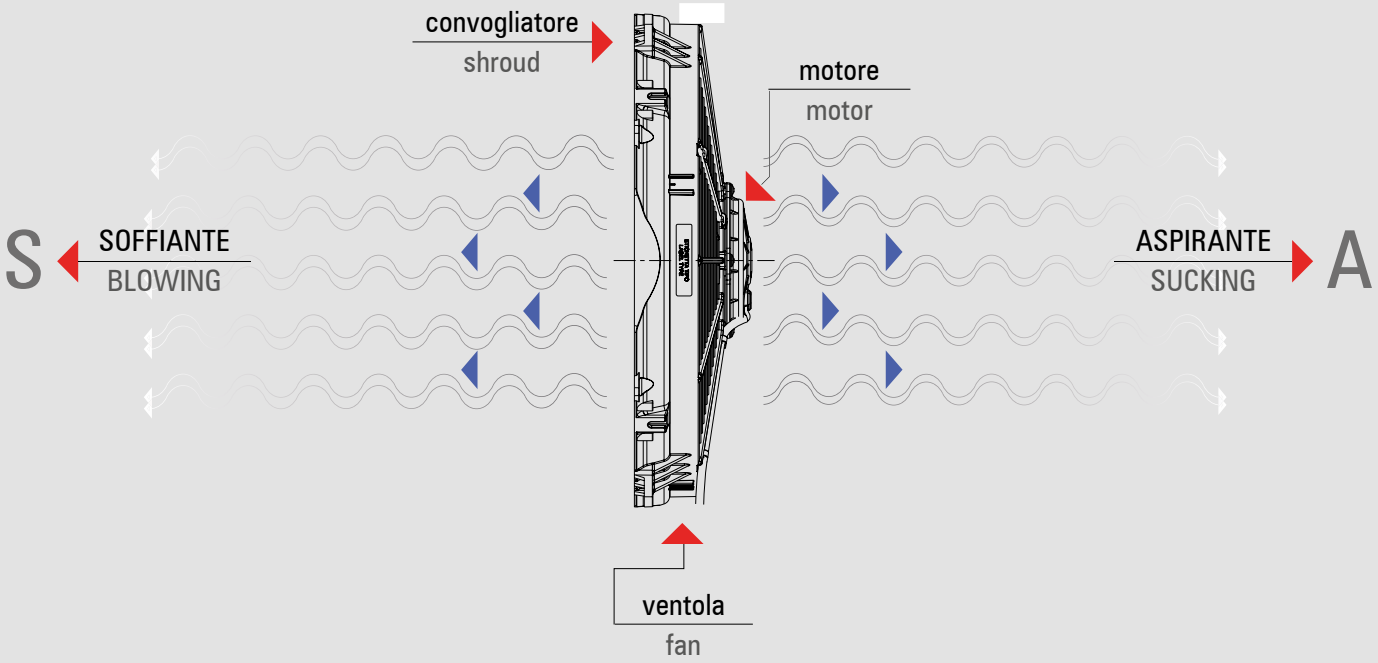

COME LEGGERE IL CATALOGO
How to read the catalogue

12V

∅ mm	SHROUD CODE *COD. CONVOGLIATORE*	PAGE *PAGINA*
385	VA33 VA18	329 322
350	VA08	305
330	VA13	318
305	VA71 VA01 VA51 VA34 VA10	- 297 331 - 312
280	VA03 VA59 VA04 VA26 VA09	302 - - 326 309
255	VA15 VA53 VA17 VA11	320 - - 316
225	VA02 VA07	301 303
190	VA14 VA24 VA81	319 - -
182	VA75	-
167	VA22 VA67 VA68	- - -
155	VA40	-
140	VA39 VA45	330 -
130	VA31 VA37 VA36 VA85	- - - -
115	VA69	-
96	VA32	328

24V

∅ mm	SHROUD CODE *COD. CONVOGLIATORE*	PAGE *PAGINA*
385	VA33 VA18	329 322
350	VA08	305
330	VA13	318
305	VA01 VA51 VA34 VA10	297 331 - 312
280	VA03 VA59 VA04 VA26 VA09	302 332 - 326 309
255	VA15 VA53 VA17 VA11	320 332 - 316
225	VA02 VA07	301 303
190	VA81 VA14 VA24	- 319 -
182	VA75	-
167	VA22 VA67 VA68	326 - -
155	VA40	-
140	VA39	330
130	VA31 VA37	327 -
115	VA69	-
96	VA32	-

COME LEGGERE IL CATALOGO
How to read the catalogue

LEGENDA

Product life	
C	5.000 h
LL	10.000 h
VLL	20.000 h

Specifiche tecniche	
A	Aspirante
S	Soffiante
AP	Motore 12V
BP	Motore 24V
T	Con termico
I	Con filtro antidisturbo
PKLS	Con connettore Packard
PWM	Variatore elettronico velocità

RACCOMANDAZIONI D'USO PER ELETTROVENTILATORI ASSIALI CON MOTORI A SPAZZOLE

> Allo scopo di massimizzare la durata del prodotto, l'alimentazione degli elettroventilatori deve essere rettificata e stabilizzata con valori di RIPPLE residuo inferiori all'1%. Valori di RIPPLE superiori all'1% riducono considerevolmente la durata del motore e causano un funzionamento irregolare dello stesso.

> Nelle applicazioni in cui l'elettroventilatore è montato in posizione orizzontale, è necessario montare una ventola con fori di scolo per consentire il corretto drenaggio dell'acqua (disponibili su richiesta).

> Per un'adeguata e corretta protezione, utilizzare un fusibile esterno di valore idoneo per ogni elettroventilatore installato che interrompa l'alimentazione elettrica in caso di bloccaggio accidentale. Questo rappresenta una protezione indispensabile per il cablaggio ed il motore dell'elettroventilatore.

> Per gli elettroventilatori regolati mediante variatore elettronico di velocità (lineare, PWM o qualunque altro comando di velocità esterno), assicurarsi che l'alimentazione esterna si interrompa in caso di eventuali condizioni di sovraccarico come blocco parziale o totale, o in caso di alte temperature.

> Si consiglia di usare variatori elettronici di velocità per aumentare il livello di protezione dell'elettroventilatore assicurandosi che gli stessi siano compatibili con i nostri prodotti.

> Il cliente è tenuto a verificare le condizioni di lavoro e dell'applicazione in cui vengano utilizzati elettroventilatori con motore aperto.

> Il cliente è tenuto a proteggere adeguatamente il sistema e l'elettroventilatore stesso da condizioni di sovraccarico o dal bloccaggio accidentale del rotore.

> **È esclusiva responsabilità del cliente verificare che il prodotto da lui scelto si adatti ai requisiti e alle condizioni operative delle proprie specifiche tecniche e relative applicazioni.**

> **Non impiegare MAI gli elettroventilatori in presenza di sostanze infiammabili/combustibili o in ambienti a rischio deflagrazione.**

Attenzione: il mancato rispetto delle presenti raccomandazioni potrebbe causare il guasto del prodotto con conseguente rischio di incendio, scoppio, lesioni gravi a persone o addirittura morte.

ELETTROVENTOLE ASSIALI SPAL
Spal Axial Fans

VA01	Ø 305 mm
	PALA DRITTA SPESSORE 94,7

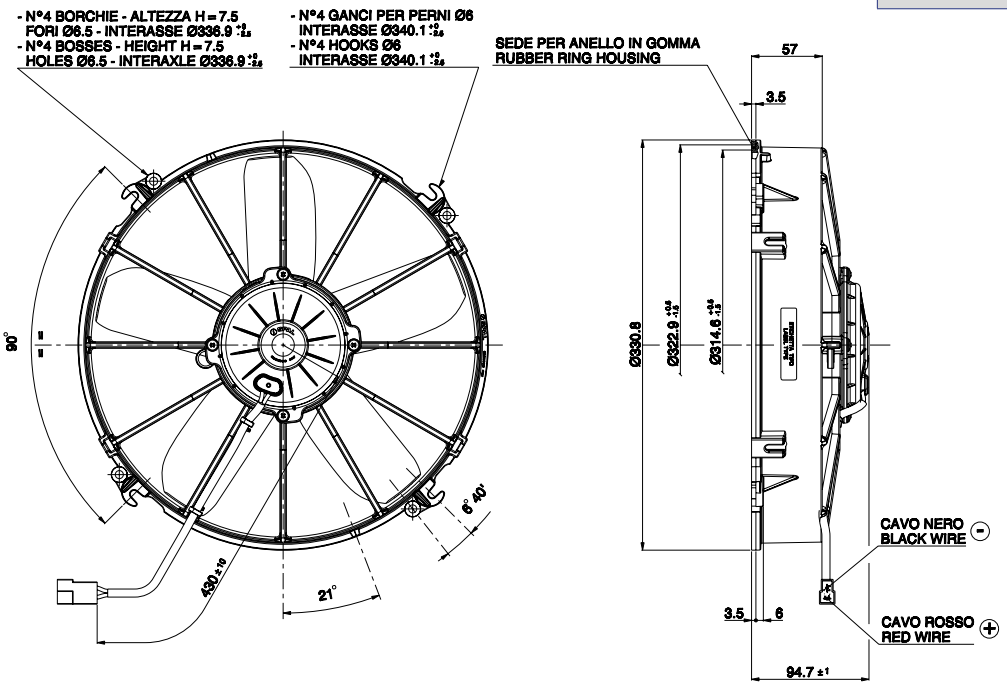

Codice *Code*	Vecchio cod. SPAL	Attuale cod. SPAL	V	Ø Pala (mm)	Ø esterno *Ø outer* (mm)	Asp. *Suction* A	Soff. *Blowing* S	Nr. Pale	Portata aria *Airflow* m³/h	OEM *OEM*
AM 7047	VA01-AP6-36A	VA01-AP70/LL-36A	12	305	331	X		5	2780	
AM 7107	VA01-AP6-36S	VA01-AP70/LL-36S	12	305	331		X	5	2860	
AM 7032	VA01-BP1-36A	VA01-BP70/LL-36A	24	305	331	X		5	2900	IV 4866019 MB 87544790000 BMB 0522126 0522126 87544790000 A0008354407
AM 7227		VA01-BP70/LL/I-36A	24	305	331	X		5	2900	PKLS - Spheros con filtri

segue pag. successiva

ELETTROVENTOLE ASSIALI SPAL
Spal Axial Fans

VA01 | **Ø 305 mm**

PALA DRITTA SPESSORE 94,7

Codice *Code*	**Vecchio cod. SPAL**	**Attuale cod. SPAL**	**V**	**Ø Pala (mm)**	**Ø Esterno (mm)**	**Asp.** *Suction* **A**	**Soff.** *Blowing* **S**	**Nr. Pale**	**Portata aria** *Airflow* **m³/h**	**OEM** *OEM*
AM 7033	VA01-BP1-36S	VA01-BP70/LL-36S	24	305	331		X	5	2760	MB 6278350307 500021209 503136165 83779306518 A0008383706 A0028309408 A6278350307 1794318
AM 4703		VA01-BP70/VLL-36S	24	305	331		X	5	2760	42556277 42557746
AM 7221		VA01-BP70/LL/IE-36S	24	305	331		X	5	2760	Arway/Crossway/ Citaro/Man MB 6278350307 500021209 503136165 83779306518 A0008383706 A0028309408 A6278350307 1794318
AM 7248		VA01- BP70/IE/VLL-36S PKLS	24	305	331		X	5	2760	Conn. Packard Arway/Crossway/ Citaro/Man MB 6278350307 500021209 503136165 83779306518 A0008383706 A0028309408 A6278350307 1794318

ELETTROVENTOLE ASSIALI SPAL
Spal Axial Fans

VA01	Ø 305 mm
PALA CURVA SILENZIATA	

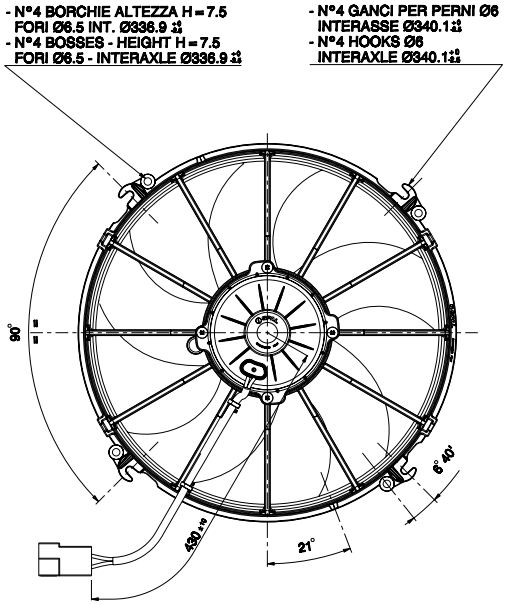

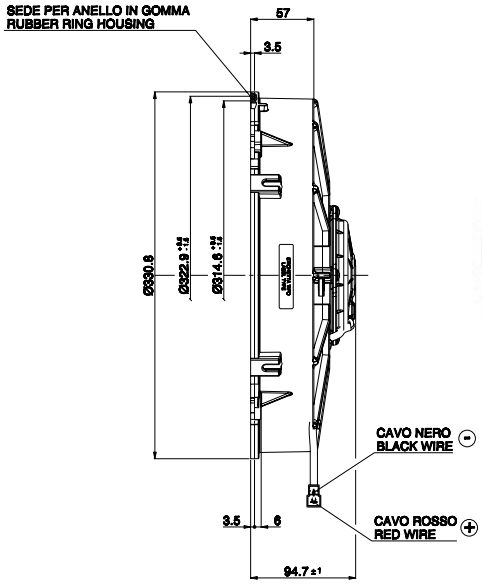

Codice *Code*	Vecchio cod. SPAL	Attuale cod. SPAL	V	Ø Pala (mm)	Ø Esterno (mm)	Asp. *Suction* A	Soff. *Blowing* S	Nr. Pale	Portata aria *Airflow* m³/h	OEM *OEM*
AM 7225	VA01-BP1/LD-43S	VA01-BP70/LL-43S	24	305	331		X	5		A0028304808
DI 3017		VA01-AP70/LL-79S	12	305	331		X	5	2650	
TKI 2155		VA01-AP70/VLL-79S	12	305	331		X	5	2650	
AM 7593		VA01-BP70/LL-79S	24	305	331		X	5	2850	42560573
TKI 2211		VA01-BP70/VLL-79S	24	305	331		X	5	2850	

ELETTROVENTOLE ASSIALI SPAL
Spal Axial Fans

VA01	Ø 305 mm
PALA CURVA SILENZIATA	

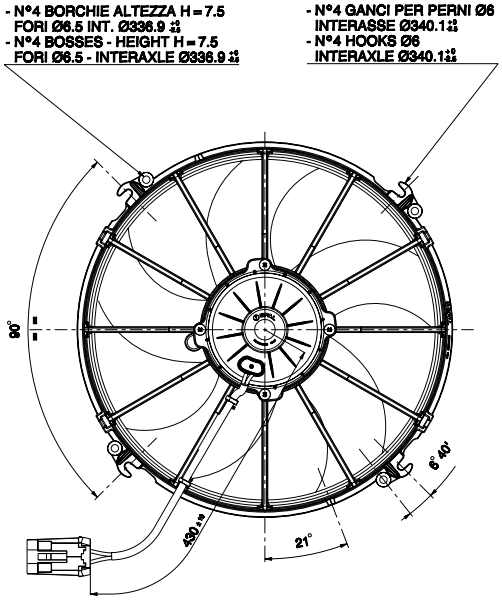

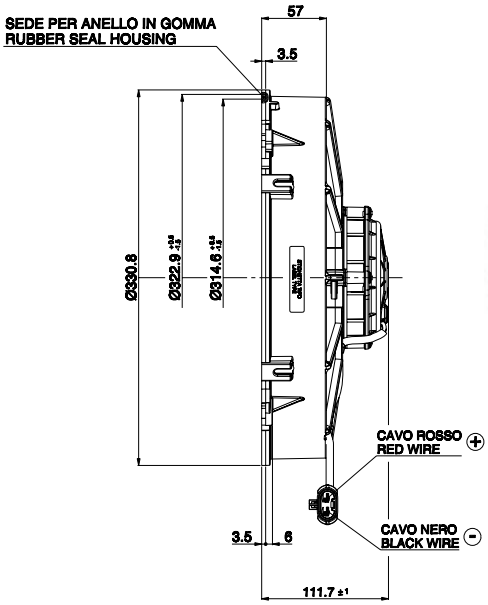

Codice *Code*	Vecchio cod. SPAL	Attuale cod. SPAL	V	Ø Pala (mm)	Ø Esterno (mm)	Asp. *Suction* A	Soff. *Blowing* S	Nr. Pale	Portata aria *Airflow* m³/h	OEM *OEM*
AM 4716		VA01-BP90/LL-79S	24	305	331		X	5	3260	

ELETTROVENTOLE ASSIALI SPAL
Spal Axial Fans

VA02 | **Ø 225 mm**

PALA DRITTA
SPESSORE 95,4

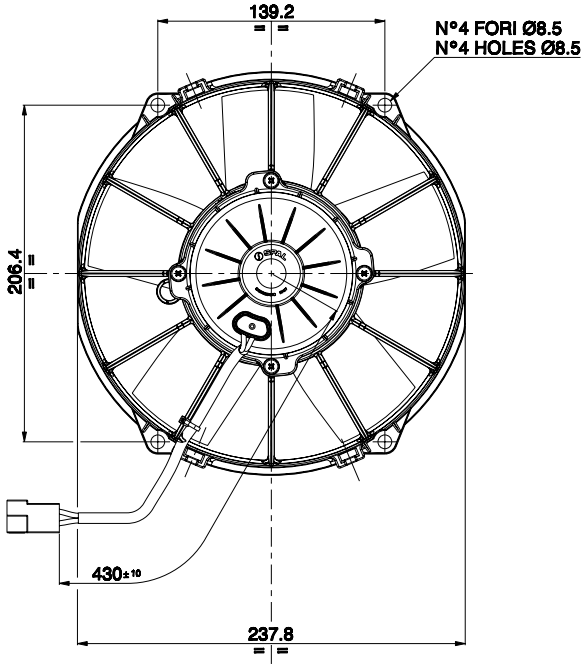

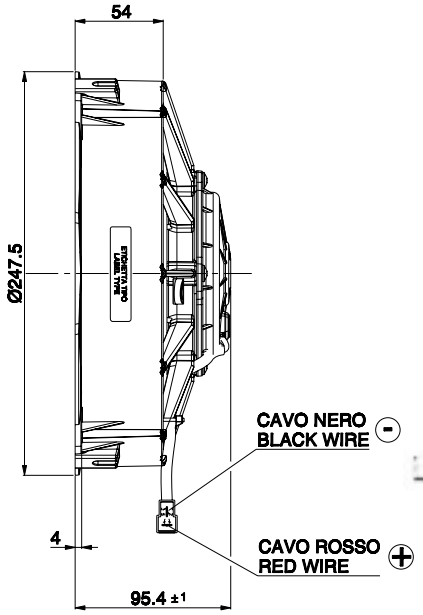

Codice *Code*	Vecchio cod. SPAL	Attuale cod. SPAL	V	Ø Pala (mm)	Ø Esterno (mm)	Asp. *Suction* A	Soff. *Blowing* S	Nr. Pale	Portata aria *Airflow* m³/h	OEM *OEM*
AM 7215	VA02-AP6-40A	VA02-AP70/LL-40A	12	225	247	X		5	1280	
AM 7183	VA02-AP6-40S	VA02-AP70/LL-40S	12	225	247		X	5	1230	
AM 7086	VA02-BP1-40A	VA02-BP70/LL-40A	24	225	247	X		5	1390	
AM 7208	VA02-BP1-40S	VA02-BP70/LL-40S	24	225	247		X	5	1260	
AM 7656		VA02-AP70/LL-52A	12	225	247	X		5	1260	
AM 7657		VA02-AP70/LL-52S	12	225	247		X	5	1190	

ELETTROVENTOLE ASSIALI SPAL
Spal Axial Fans

VA03 | **Ø 280 mm**

PALA DRITTA
SPESSORE 94,5

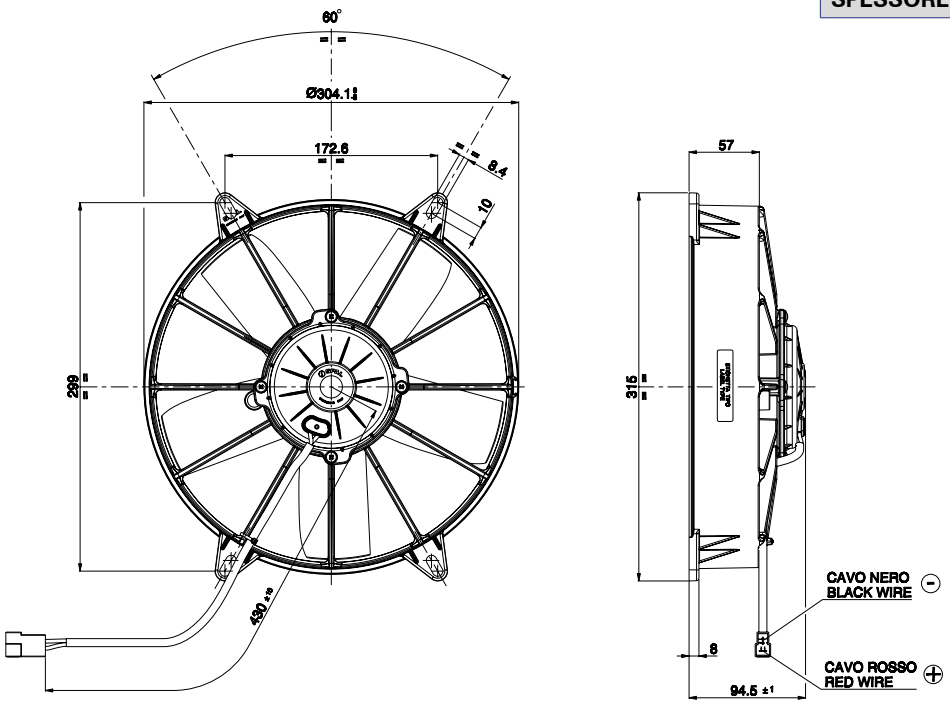

Codice *Code*	Vecchio cod. SPAL	Attuale cod. SPAL	V	Ø Pala (mm)	Ø Esterno (mm)	Asp. *Suction* A	Soff. *Blowing* S	Nr. Pale	Portata aria *Airflow* m³/h	OEM *OEM*
AM 7320	VA03-AP6-37A	VA03-AP70/LL-37A	12	280	303	X		5	2330	
AM 7077	VA03-AP6-37S	VA03-AP70/LL-37S	12	280	303		X	5	2220	
AM 7034	VA03-BP1-37A	VA03-BP70/LL-37A	24	280	303	X		5	2480	87540008130
AM 7035	VA03-BP1-37S	VA03-BP70/LL-37S	24	280	303		X	5	2310	MAN 81779306065 MB A0028303808 MB A6278350007 MB A0008384106 A0008384106 A6278350007
AM 4704		VA03-BP70/VLL-37S PKSL/I	24	280	303		X	5	2310	A6278350607
AM 7220		VA03-BP70/LL/I-37S	24	280	303		X	5	2310	S315
AM 7129		VA03-BP70/VLL/IE-37S PKSL/I	24	280	303		X	5	2310	SPINA PACKARD 81779306065
AM 7265		VA03-BP70/VLL/IE-37S	24	280	303		X	5	2310	81779306058
SU 1358		VA03-BP70/LL-44S	24	280	303		X	5		8864020000500 -130.023/S

ELETTROVENTOLE ASSIALI SPAL
Spal Axial Fans

VA07 | **Ø 225 mm**

PALA DRITTA
SPESSORE 51,1

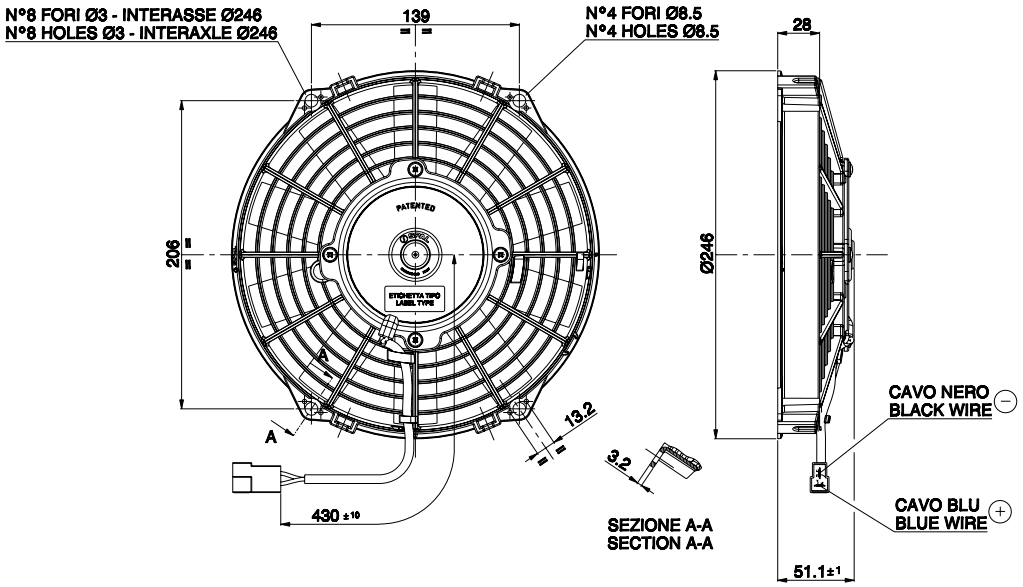

Codice *Code*	Vecchio cod. SPAL	Attuale cod. SPAL	V	Ø Pala (mm)	Ø Esterno (mm)	Asp. *Suction* A	Soff. *Blowing* S	Nr. Pale	Portata aria *Airflow* m³/h	OEM *OEM*
AM 7229		VA07-AP7/C-31A	12	225	247	X		10	1010	
AM 7184		VA07-AP12/C-31A	12	225	247	X		10	920	
AM 7185		VA07-AP12/C-31S	12	225	247		X	10	1030	
AM 5795		VA07-BP7/C-31A	24	225	247	X		10	1070	IV 500327175
AM 5802		VA07-BP7/C-31S	24	225	247		X	10	1180	

ELETTROVENTOLE ASSIALI SPAL
Spal Axial Fans

VA07	Ø 225 mm
	PALA CURVA SPESSORE 51,1

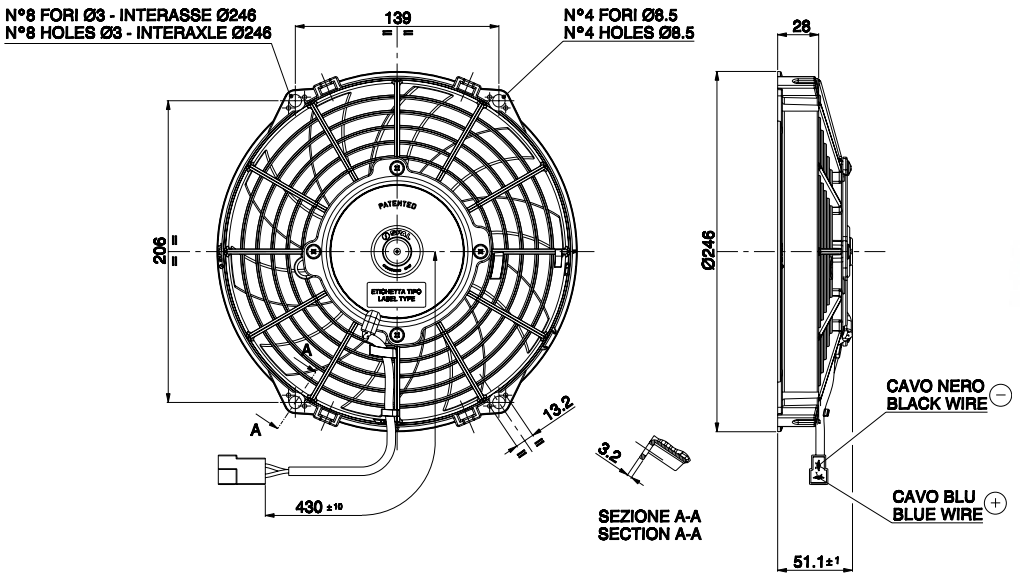

Codice *Code*	Vecchio cod. SPAL	Attuale cod. SPAL	V	Ø Pala (mm)	Ø Esterno (mm)	Asp. *Suction* A	Soff. *Blowing* S	Nr. Pale	Portata aria *Airflow* m³/h	OEM *OEM*
AM 7258		VA07-BP12/C-58A	24	225	247	X		10	1170	Con pala curva e filtro antidisturbo EL226
AM 7209		VA07-BP12/C-58S	24	225	247		X	10	1180	Webasto CC5 42555386

ELETTROVENTOLE ASSIALI SPAL
Spal Axial Fans

VA08	Ø 350 mm
	PALA DRITTA SPESSORE 51,1

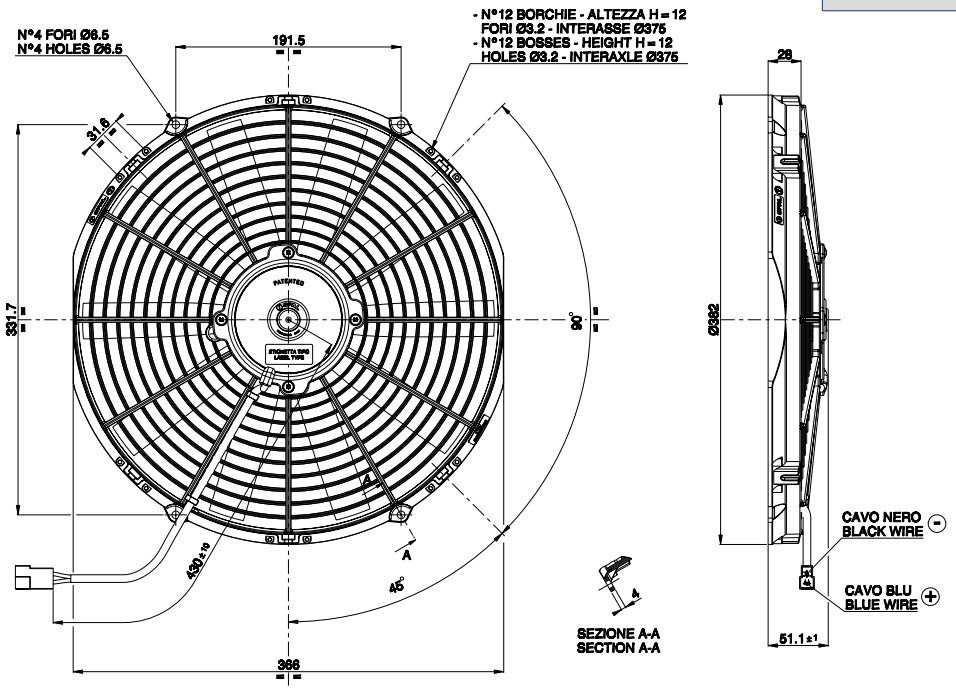

Codice *Code*	Vecchio cod. SPAL	Attuale cod. SPAL	V	Ø Pala (mm)	Ø Esterno (mm)	Asp. *Suction* A	Soff. *Blowing* S	Nr. Pale	Portata aria *Airflow* m³/h	OEM *OEM*
AM 7210		VA08-AP10/C-23A	12	350	382	X		10	1620	
AM 7195		VA08-AP10/C-23S	12	350	382		X	10	1620	
AM 7299		VA08-BP10/C-23A	24	350	382	X		10	1680	
AM 7211		VA08-BP10/C-23S	24	350	382		X	10	1670	

ELETTROVENTOLE ASSIALI SPAL
Spal Axial Fans

VA08	Ø 350 mm
	PALA DRITTA SPESSORE 62,1

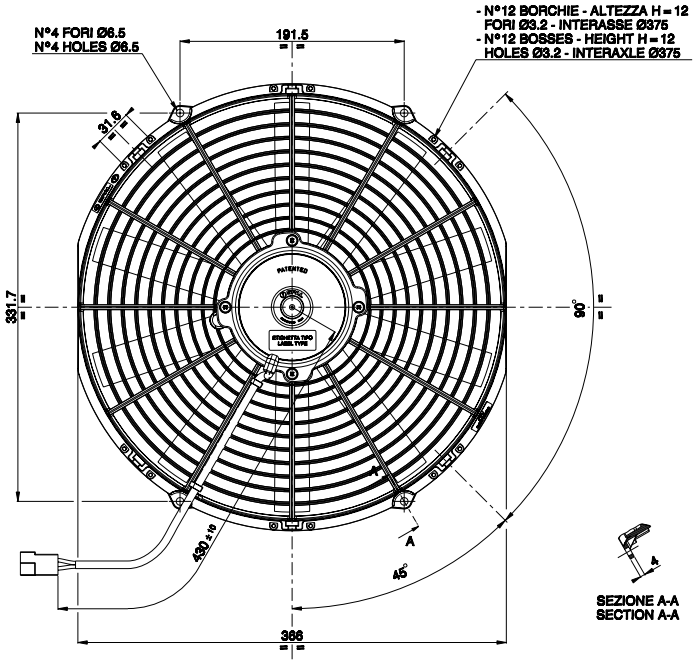

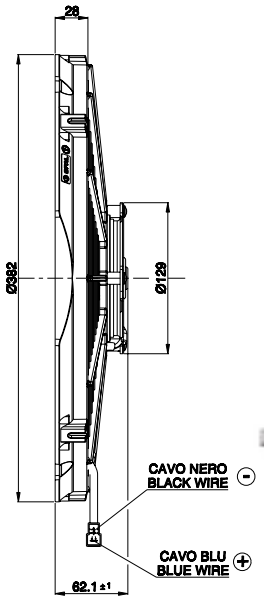

Codice *Code*	Vecchio cod. SPAL	Attuale cod. SPAL	V	Ø Pala (mm)	Ø Esterno (mm)	Asp. *Suction* A	Soff. *Blowing* S	Nr. Pale	Portata aria *Airflow* m³/h	OEM *OEM*
AM 7276		VA08-AP51/C-23A	12	350	382	X		10	2220	
AM 7319		VA08-AP51/C-23S	12	350	382		X	10	2140	
AM 7326		VA08-BP51/C-23A	24	350	382	X		10	2170	

ELETTROVENTOLE ASSIALI SPAL
Spal Axial Fans

VA08	Ø 350 mm
	PALA DRITTA SPESSORE 87,6

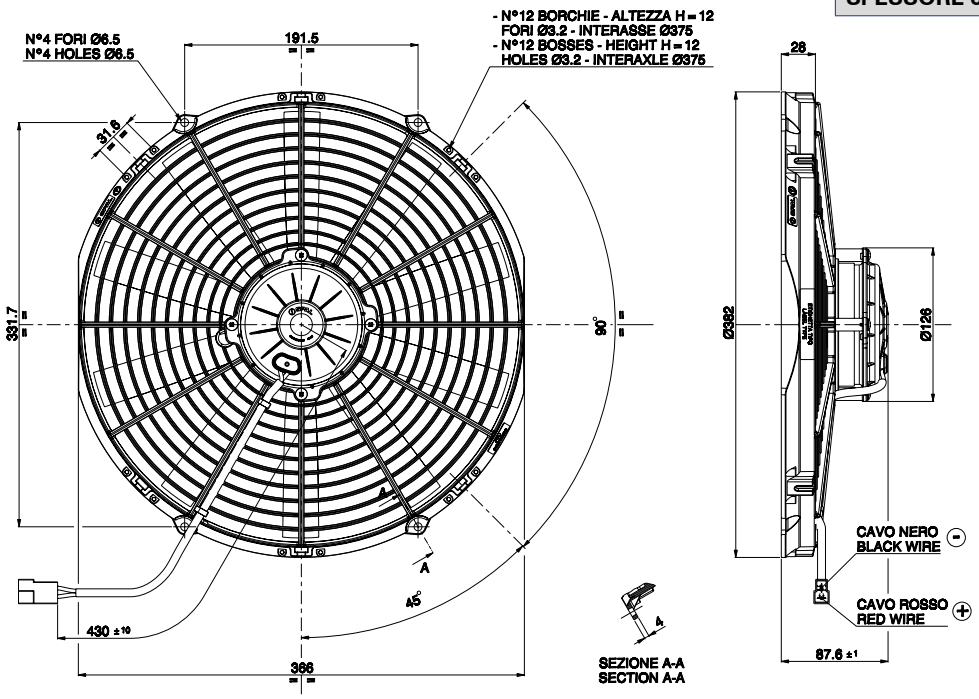

Codice *Code*	Vecchio cod. SPAL	Attuale cod. SPAL	V	Ø Pala (mm)	Ø Esterno (mm)	Asp. *Suction* A	Soff. *Blowing* S	Nr. Pale	Portata aria *Airflow* m³/h	OEM *OEM*
AM 4706		VA08-AP70/LL-23S	12	350	382		X	10	2260	
AM 7194	VA08-BP1-23A	VA08-BP70/LL-23A	24	350	382	X		10	2580	
AM 7230	VA08-BP1-23MA	VA08-BP70/LL-23MA	24	350	382	X		10	2850	

ELETTROVENTOLE ASSIALI SPAL
Spal Axial Fans

VA08	Ø 350 mm
	PALA CURVA SPESSORE 87,6

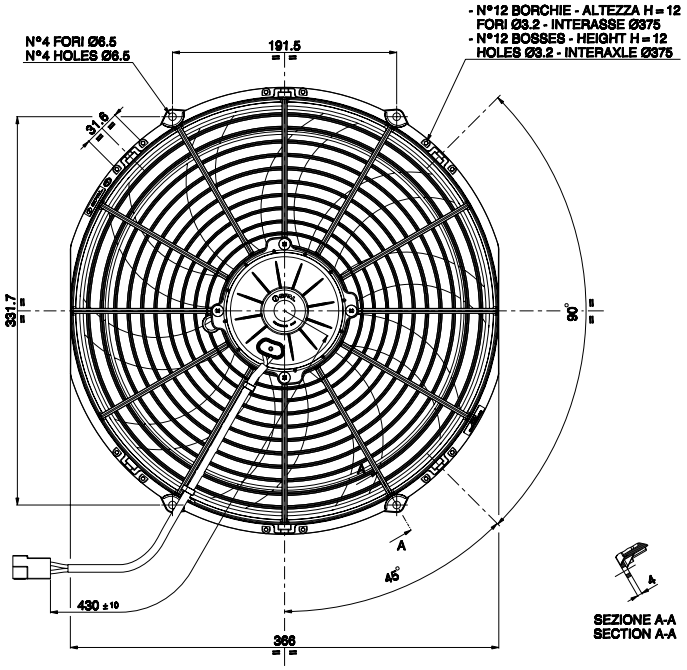

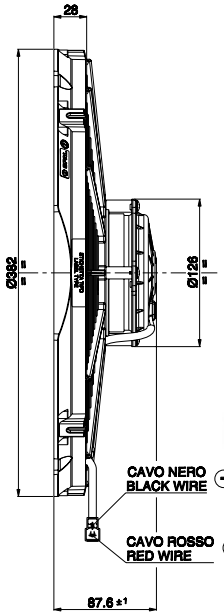

Codice *Code*	Vecchio cod. SPAL	Attuale cod. SPAL	V	Ø Pala (mm)	Ø Esterno (mm)	Asp. *Suction* A	Soff. *Blowing* S	Nr. Pale	Portata aria *Airflow* m³/h	OEM *OEM*
AM 7363		VA08-AP71/LL-53A	12	350	382	X		10	3160	
AM 7259		VA08-AP71/LL-53S	12	350	382		X	10	3120	EL240B
AM 7288		VA08-BP71/LL-53S	24	350	382		X	10	3150	

ELETTROVENTOLE ASSIALI SPAL
Spal Axial Fans

VA09	Ø 280 mm
	PALA DRITTA SPESSORE 51,1

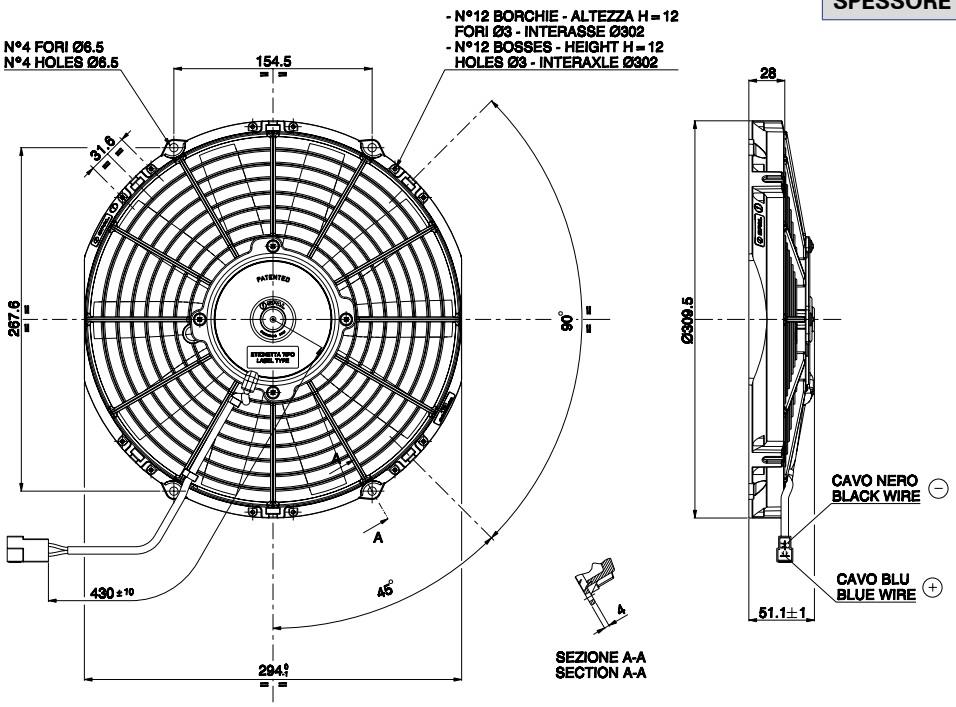

Codice *Code*	Vecchio cod. SPAL	Attuale cod. SPAL	V	Ø Pala (mm)	Ø Esterno (mm)	Asp. *Suction* A	Soff. *Blowing* S	Nr. Pale	Portata aria *Airflow* m³/h	OEM *OEM*
AM 7189		VA09-AP8/C-27A	12	280	310	X		10	1280	
AM 7190		VA09-AP8/C-27S	12	280	310		X	10	1290	
AM 4722		VA09-AP12/C-27A	12	280	310	X		10	1390	
AM 7653		VA09-AP12/C-27S	12	280	310		X	10	1400	
AM 5790		VA09-BP12/C-27A	24	280	310	X		10	1450	
AM 5803		VA09-BP12/C-27S	24	280	310		X	10	1460	

ELETTROVENTOLE ASSIALI SPAL
Spal Axial Fans

VA09	Ø 280 mm
	PALA CURVA SPESSORE 51,1

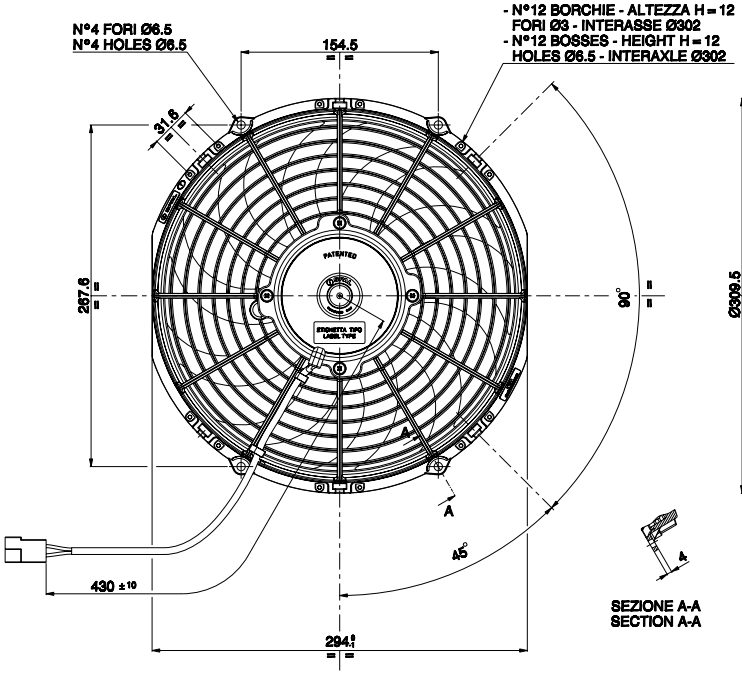

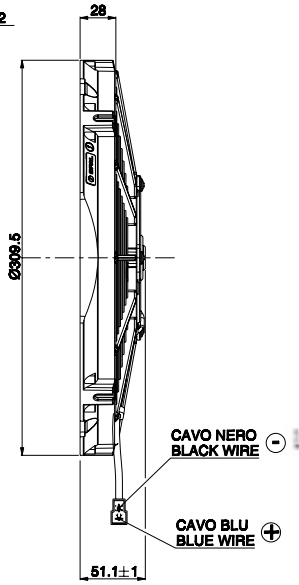

Codice *Code*	Vecchio cod. SPAL	Attuale cod. SPAL	V	Ø Pala (mm)	Ø Esterno (mm)	Asp. *Suction* A	Soff. *Blowing* S	Nr. Pale	Portata aria *Airflow* m³/h	OEM *OEM*
AM 4708		VA09-AP8/C-54S	12	280	310		X	10	1410	
AM 7347		VA09-AP12/C-54A	12	280	310	X		10	1430	
AM 4710		VA09-BP17/C-54A	24	280	310	X		10		PARKING COOLER
AM 4709		VA09-BP17/C-54S	24	280	310		X	10		PARKING COOLER

ELETTROVENTOLE ASSIALI SPAL
Spal Axial Fans

VA09	Ø 280 mm
	PALA DRITTA SPESSORE 62,1

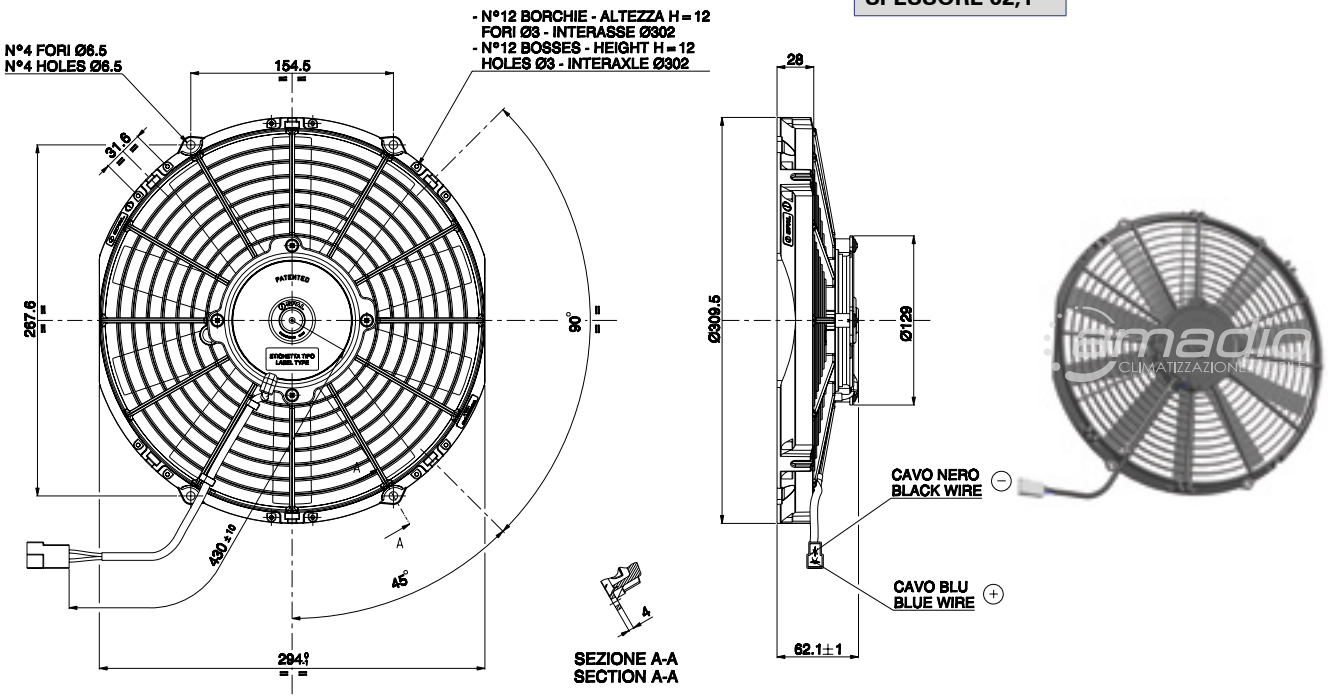

Codice *Code*	Vecchio cod. SPAL	Attuale cod. SPAL	V	Ø Pala (mm)	Ø Esterno (mm)	Asp. *Suction* A	Soff. *Blowing* S	Nr. Pale	Portata aria *Airflow* m³/h	OEM *OEM*
AM 7187		VA09-AP50/C-27A	12	280	310	X		10	1580	
AM 7188		VA09-AP50/C-27S	12	280	310		X	10	1600	
AM 5791		VA09-BP50/C-27S	24	280	310		X	10	1570	

ELETTROVENTOLE ASSIALI SPAL
Spal Axial Fans

VA10	Ø 305 mm
	PALA DRITTA SPESSORE 51,1

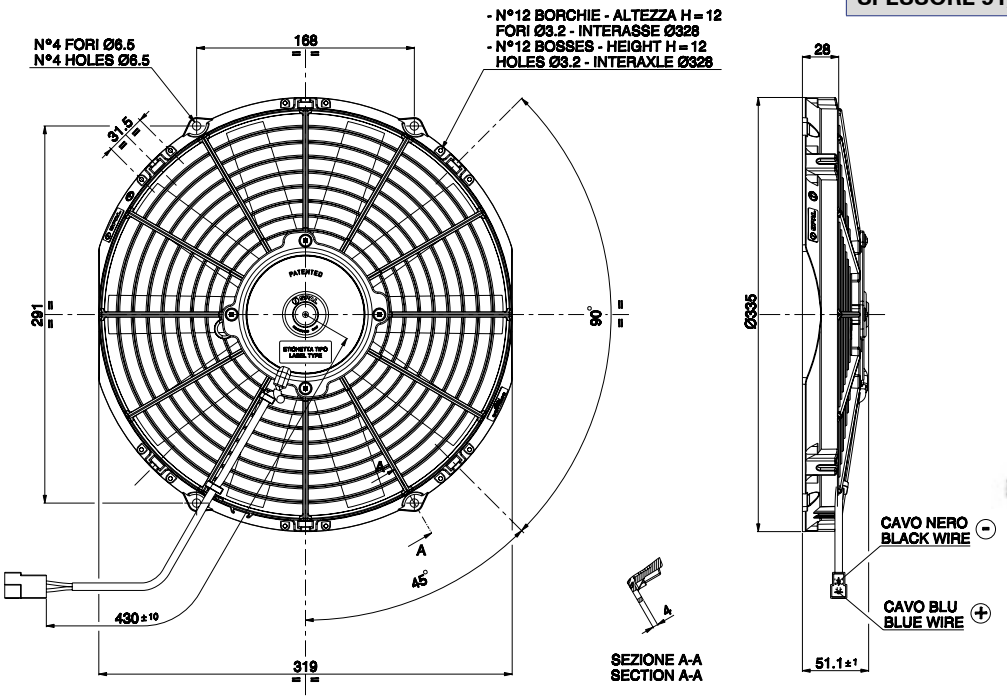

Codice *Code*	Vecchio cod. SPAL	Attuale cod. SPAL	V	Ø Pala (mm)	Ø Esterno (mm)	Asp. *Suction* A	Soff. *Blowing* S	Nr. Pale	Portata aria *Airflow* m³/h	OEM *OEM*
AM 7191		VA10-AP9/C-25A	12	305	335	X		10	1470	
AM 7192		VA10-AP9/C-25S	12	305	335		X	10	1450	
AM 7193		VA10-BP9/C-25A	24	305	335	X		10	1560	

ELETTROVENTOLE ASSIALI SPAL
Spal Axial Fans

VA10	Ø 305 mm
	PALA CURVA SPESSORE 51,1

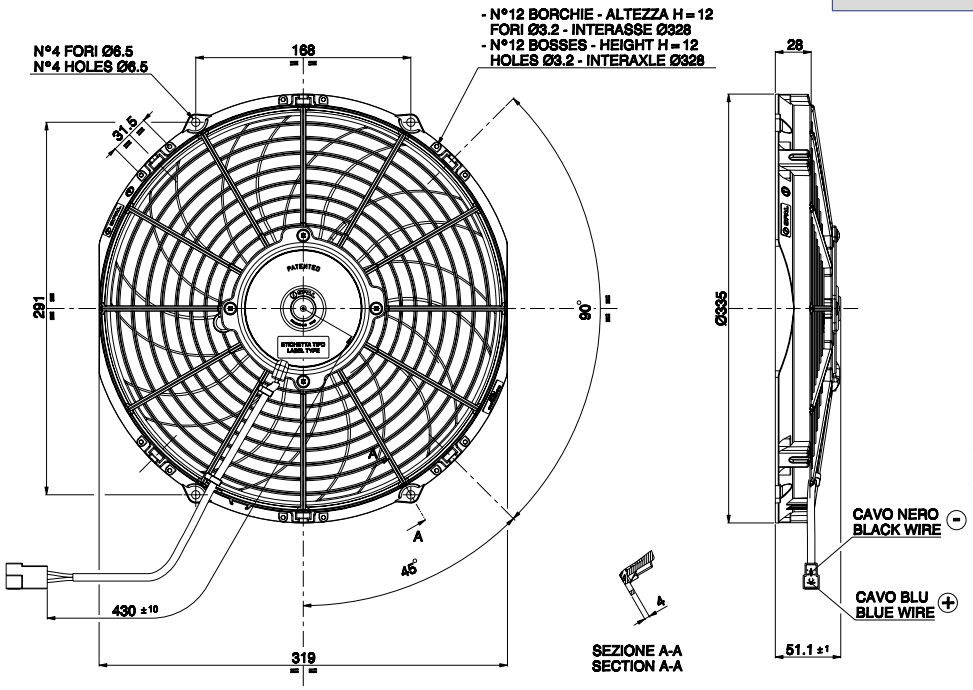

Codice *Code*	Vecchio cod. SPAL	Attuale cod. SPAL	V	Ø Pala (mm)	Ø Esterno (mm)	Asp. *Suction* A	Soff. *Blowing* S	Nr. Pale	Portata aria *Airflow* m³/h	OEM *OEM*
AM 7394		VA10-AP10/C-61A	12	305	335	X		10	1540	
AM 7212		VA10-AP10/C-61S	12	305	335		X	10	1590	
AM 7205		VA10-BP10/C-61A	24	305	335	X		10	1680	
AM 7213		VA10-BP10/C-61S	24	305	335		X	10	1620	

ELETTROVENTOLE ASSIALI SPAL
Spal Axial Fans

VA10	Ø 305 mm
	PALA DRITTA SPESSORE 62,1

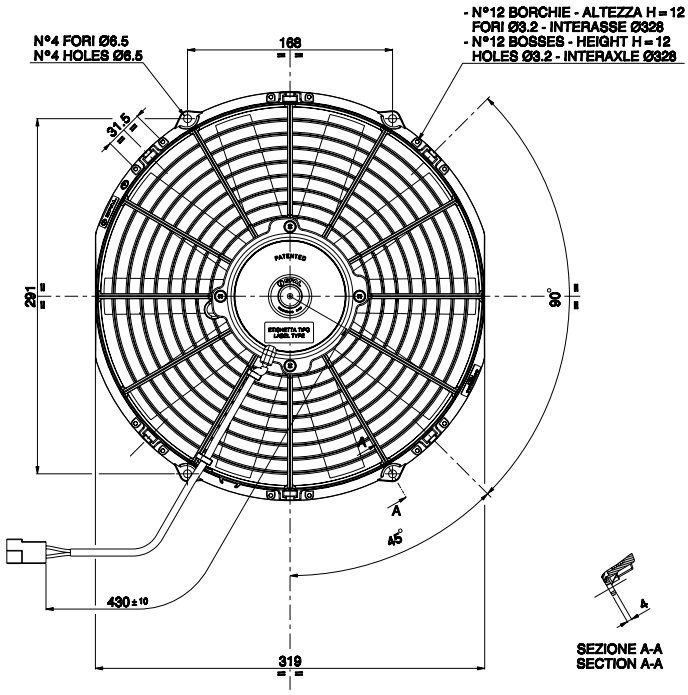

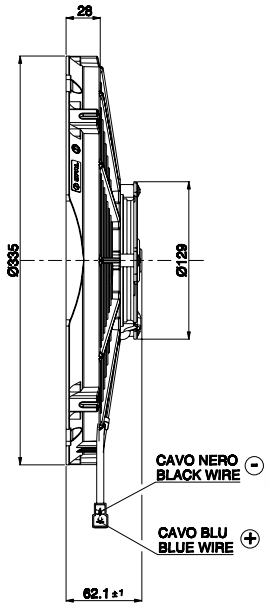

Codice *Code*	Vecchio cod. SPAL	Attuale cod. SPAL	V	Ø Pala (mm)	Ø Esterno (mm)	Asp. *Suction* A	Soff. *Blowing* S	Nr. Pale	Portata aria *Airflow* m³/h	OEM *OEM*
AM 7079		VA10-BP50/C-25A	24	305	335	X		10	1970	
AM 7323		VA10-BP50/C-25S	24	305	335		X	10	1800	

ELETTROVENTOLE ASSIALI SPAL
Spal Axial Fans

VA10	Ø 305 mm
	PALA CURVA SPESSORE 62,1

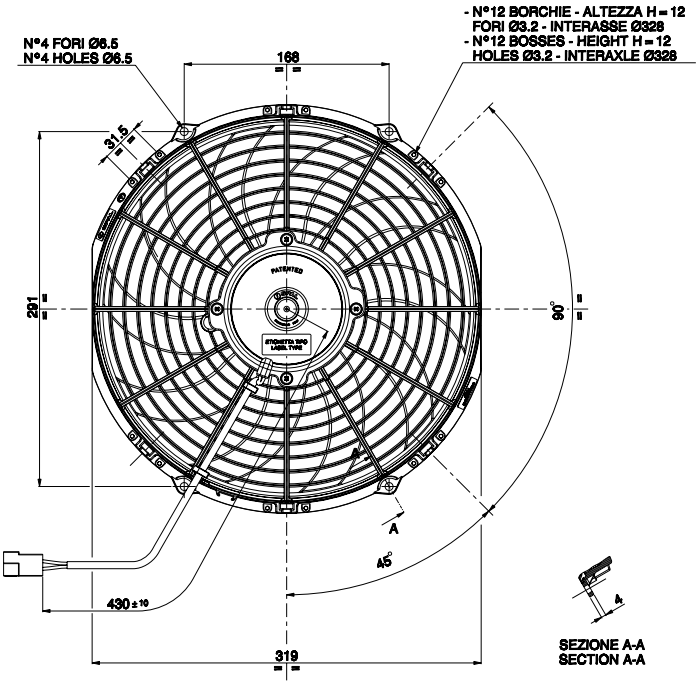

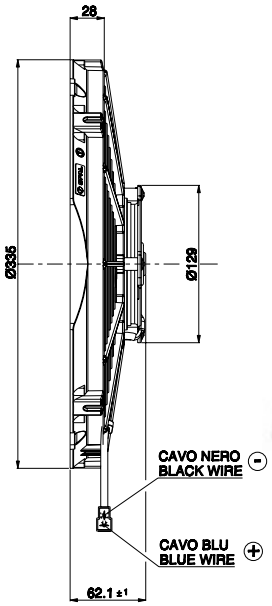

Codice *Code*	Vecchio cod. SPAL	Attuale cod. SPAL	V	Ø Pala (mm)	Ø Esterno (mm)	Asp. *Suction* A	Soff. *Blowing* S	Nr. Pale	Portata aria *Airflow* m³/h	OEM *OEM*
AM 7389		VA10-AP50/C-61A	12	305	335	X		10	2078	
AM 7260		VA10-BP50/C-61A	24	305	335	X		10	2280	Pala curva + PKLS
AM 7362		VA10-AP50/C-61S	12	305	335		X	10	2240	

ELETTROVENTOLE ASSIALI SPAL
Spal Axial Fans

VA11	Ø 255 mm
	PALA DRITTA SPESSORE 51,1

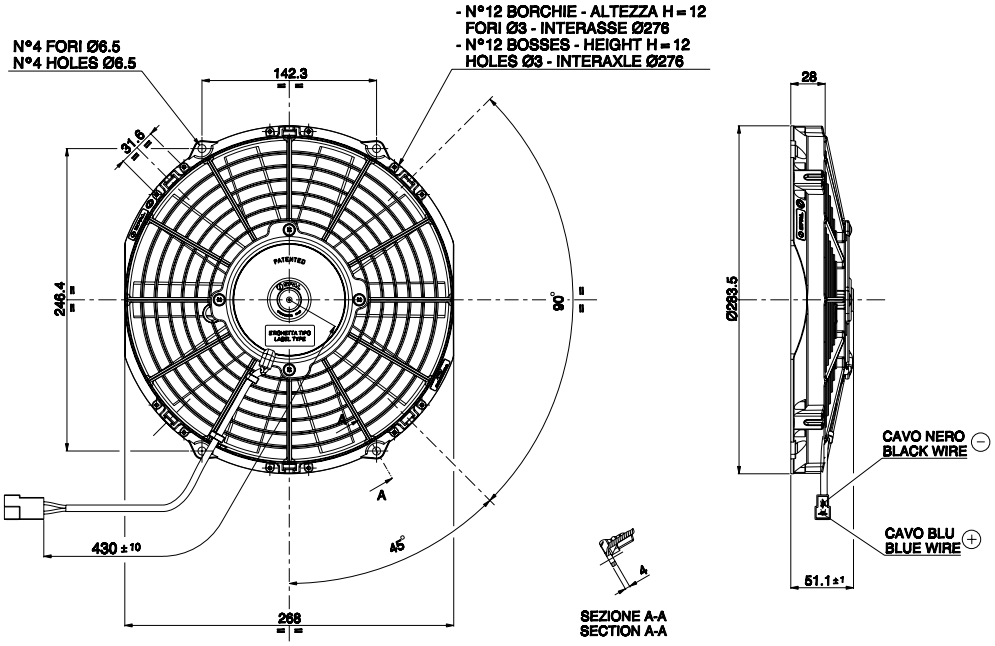

Codice *Code*	Vecchio cod. SPAL	Attuale cod. SPAL	V	Ø Pala (mm)	Ø Esterno (mm)	Asp. *Suction* A	Soff. *Blowing* S	Nr. Pale	Portata aria *Airflow* m³/h	OEM *OEM*
AM 5820		VA11-AP7/C-29A	12	255	284	X		10	1250	
AM 7186		VA11-AP7/C-29S	12	255	284		X	10	1270	
AM 5809		VA11-BP7/C-29A	24	255	284	X		10	1340	
AM 5796		VA11-BP7/C-29S	24	255	284		X	10	1320	
AM 7214		VA11-AP8/C-29A	12	255	284	X		10	1090	
AM 7083		VA11-AP8/C-29S	12	255	284		X	10	1070	

ELETTROVENTOLE ASSIALI SPAL
Spal Axial Fans

VA11	Ø 255 mm
	PALA CURVA SPESSORE 51,1

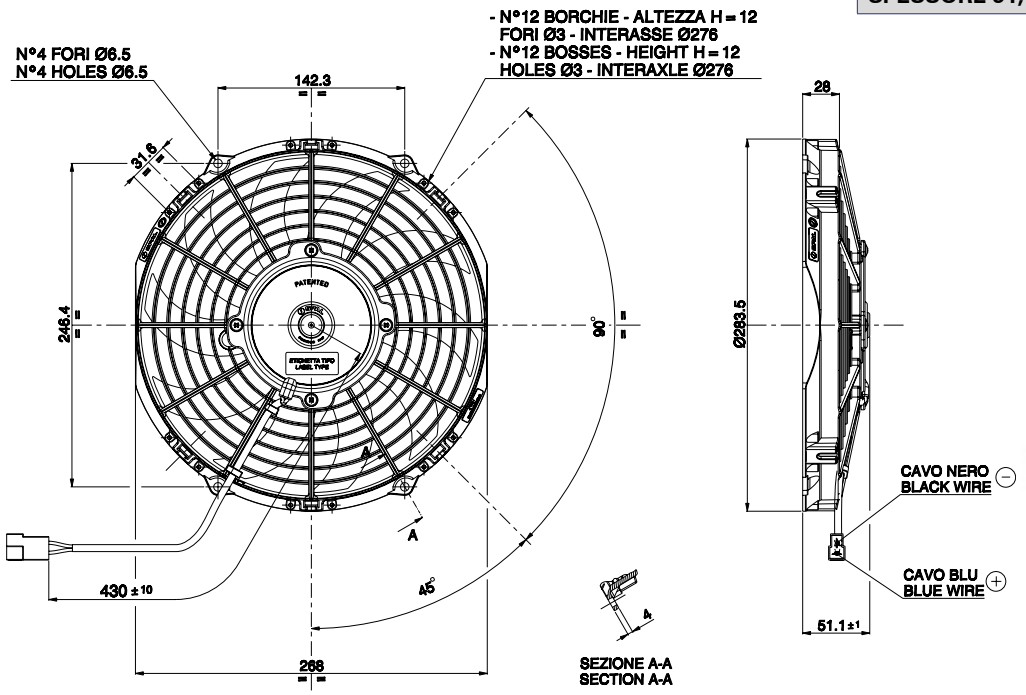

Codice *Code*	Vecchio cod. SPAL	Attuale cod. SPAL	V	Ø Pala (mm)	Ø Esterno (mm)	Asp. *Suction* A	Soff. *Blowing* S	Nr. Pale	Portata aria *Airflow* m³/h	OEM *OEM*
AM 7279		VA11-AP7/C-57A	12	255	284	X		10	1360	
AM 7322		VA11-AP7/C-57S	12	255	284		X	10	1430	
AM 7234		VA11-BP12/C-57A	24	255	284	X		10	1300	
AM 7335		VA11-BP12/C-57S	24	255	284		X	10	1400	

ELETTROVENTOLE ASSIALI SPAL
Spal Axial Fans

VA13 | **Ø 330 mm**

PALA DRITTA SPESSORE 51,1

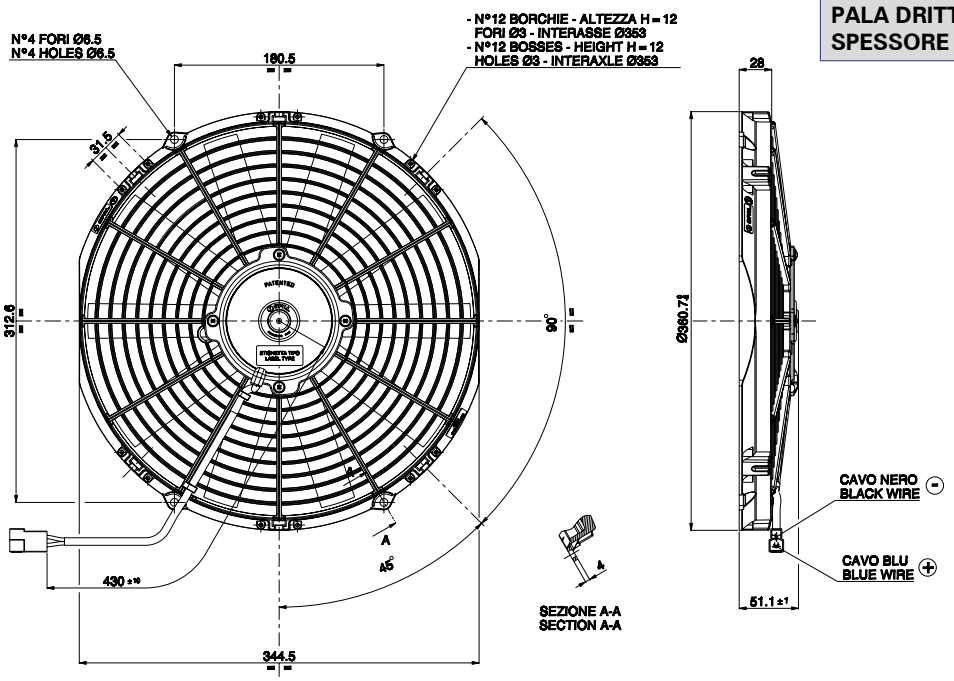

Codice *Code*	Vecchio cod. SPAL	Attuale cod. SPAL	V	Ø Pala (mm)	Ø Esterno (mm)	Asp. *Suction* A	Soff. *Blowing* S	Nr. Pale	Portata aria *Airflow* m³/h	OEM *OEM*
AM 7092		VA13-AP9/C-35A	12	330	360	X		10	1630	
AM 7203		VA13-BP9/C-35A	24	330	360	X		10	1710	

VA13 | **Ø 330 mm**

PALA DRITTA SPESSORE 62,1

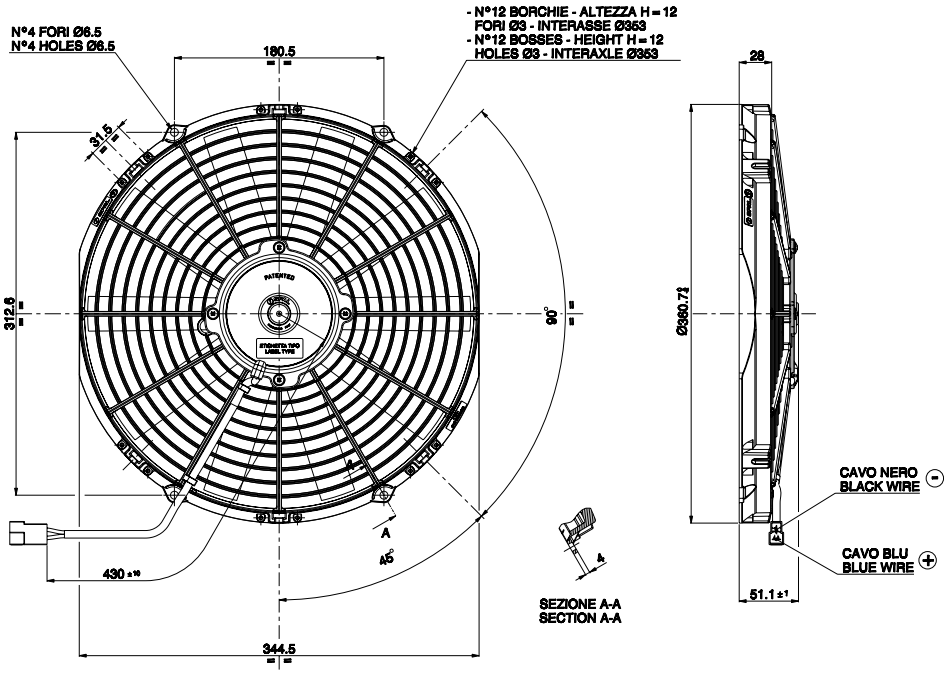

Codice *Code*	Vecchio cod. SPAL	Attuale cod. SPAL	V	Ø Pala (mm)	Ø Esterno (mm)	Asp. *Suction* A	Soff. *Blowing* S	Nr. Pale	Portata aria *Airflow* m³/h	OEM *OEM*
AM 7076		VA13-BP51/C-35A	24	330	360	X		10	2040	

ELETTROVENTOLE ASSIALI SPAL
Spal Axial Fans

VA14	Ø 190 mm
	PALA DRITTA SPESSORE 51,1

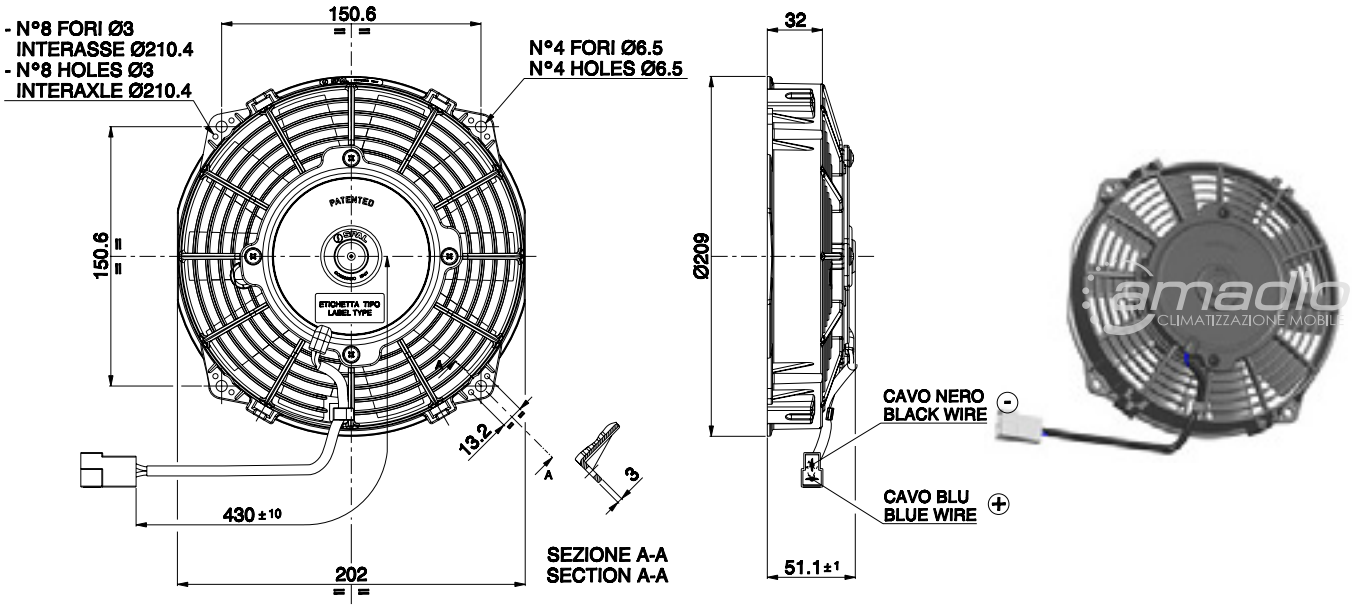

Codice *Code*	Vecchio cod. SPAL	Attuale cod. SPAL	V	Ø Pala (mm)	Ø Esterno (mm)	Asp. *Suction* A	Soff. *Blowing* S	Nr. Pale	Portata aria *Airflow* m³/h	OEM *OEM*
AM 7180		VA14-AP7/C-34A	12	190	210	X		10	620	
AM 7181		VA14-AP7/C-34S	12	190	210		X	10	590	
AM 7099		VA14-BP7/C-34A	24	190	210	X		10	650	
AM 7182		VA14-BP7/C-34S	24	190	210		X	10	640	

ELETTROVENTOLE ASSIALI SPAL
Spal Axial Fans

VA15	Ø 255 mm
	PALA DRITTA SPESSORE 95,4

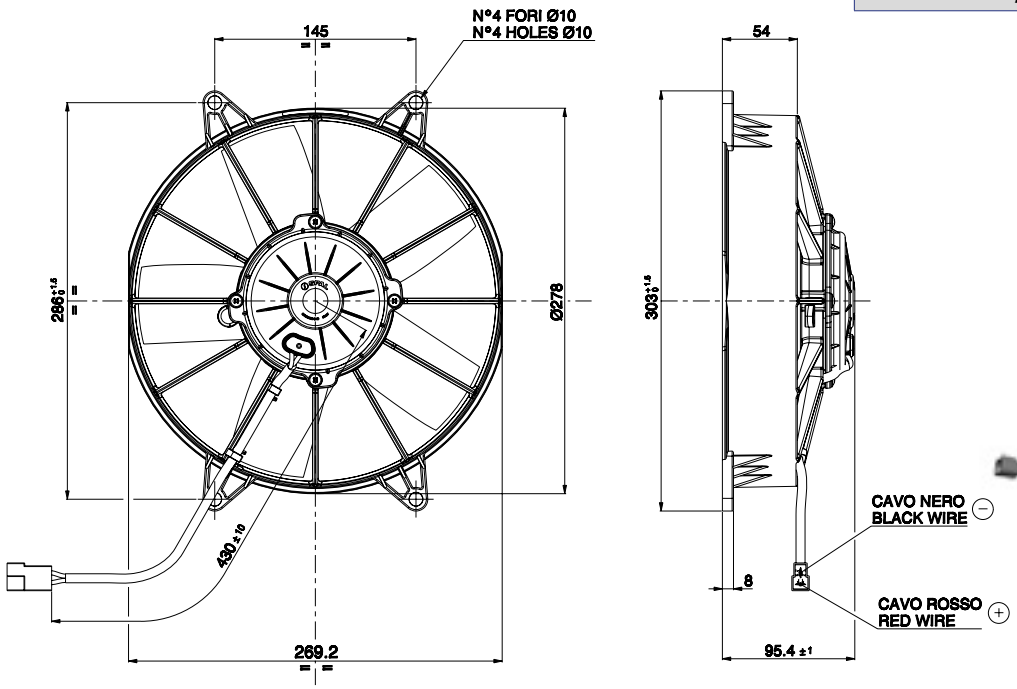

Codice *Code*	Vecchio cod. SPAL	Attuale cod. SPAL	V	Ø Pala (mm)	Ø Esterno (mm)	Asp. *Suction* A	Soff. *Blowing* S	Nr. Pale	Portata aria *Airflow* m³/h	OEM *OEM*
AM 7336	VA15-AP1-39S	VA15-AP70/LL-39S	12	255	303		X	5	1674	
AM 7045	VA15-BP1-39A	VA15-BP70/LL-39A	24	255	303	X		5	1990	
AM 7093	VA15-BP1-39S	VA15-BP70/LL-39S	24	255	303		X	5	1860	503851177

ELETTROVENTOLE ASSIALI SPAL
Spal Axial Fans

VA15	Ø 255 mm
	PALA CURVA SPESSORE 95,4

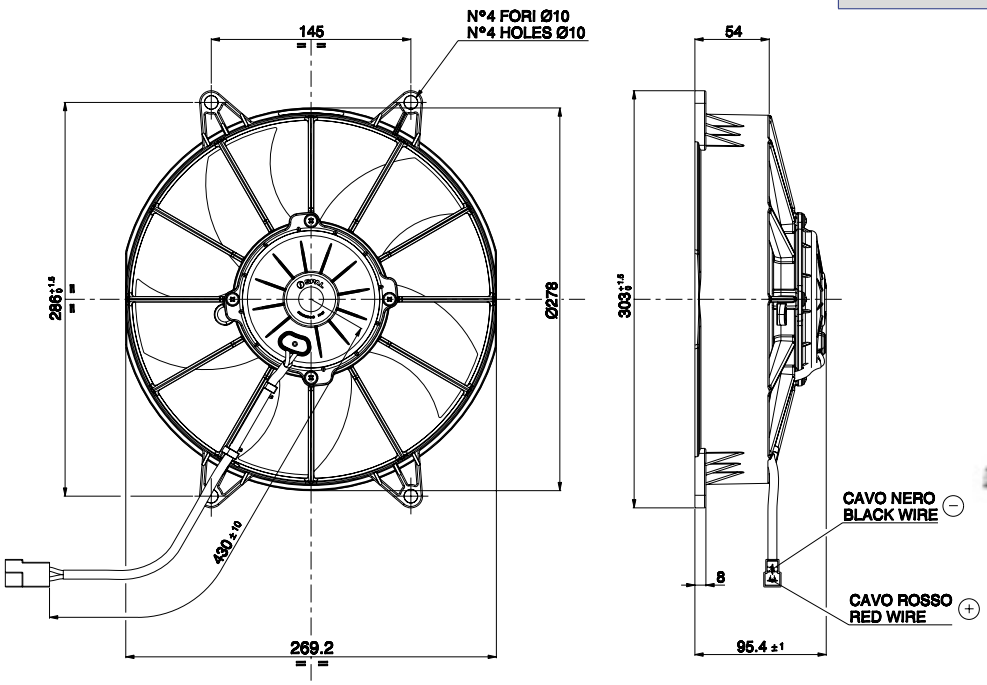

Codice *Code*	Vecchio cod. SPAL	Attuale cod. SPAL	V	Ø Pala (mm)	Ø Esterno (mm)	Asp. *Suction* A	Soff. *Blowing* S	Nr. Pale	Portata aria *Airflow* m³/h	OEM *OEM*
AM 7108	VA15-BP1-51S	VA15-BP70/LL-51S	24	255	303		X	5	1790	
AM 7088	VA15-BP70/I-51A	VA15-BP70/LL/I-51A	24	255	303	X		5	1910	Conn. Packard IV 42471054 MY WAY
AM 7287		VA15-BP70/VLL-51S	24	255	303		X	5	1790	Vers. OEM - Sphe-ros 1445720

ELETTROVENTOLE ASSIALI SPAL
Spal Axial Fans

VA18	Ø 385 mm
	PALA DRITTA SPESSORE 51,6

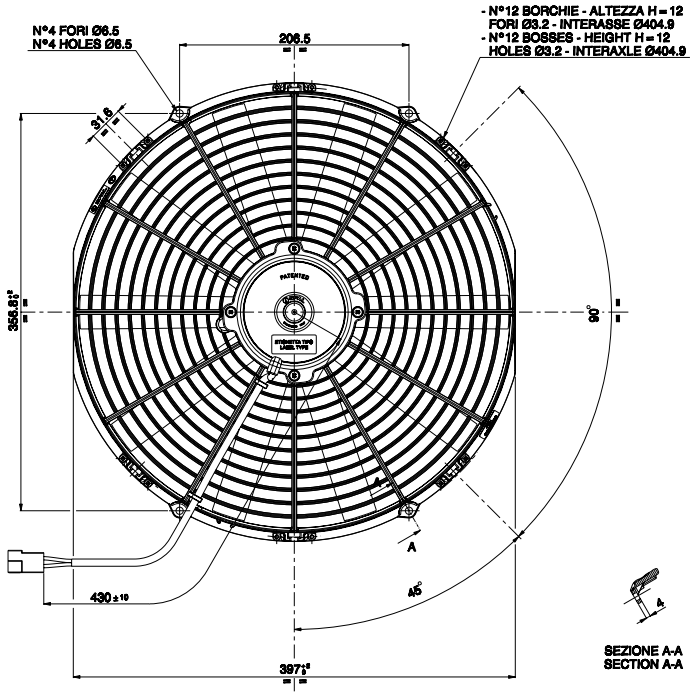

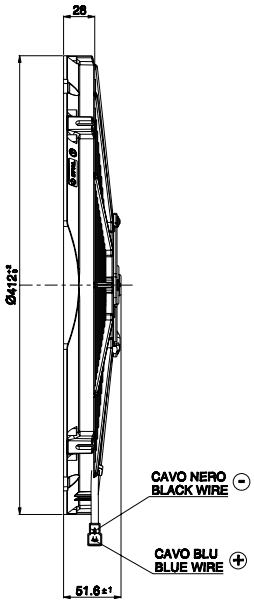

Codice *Code*	Vecchio cod. SPAL	Attuale cod. SPAL	V	Ø Pala (mm)	Ø Esterno (mm)	Asp. *Suction* A	Soff. *Blowing* S	Nr. Pale	Portata aria *Airflow* m³/h	OEM *OEM*
AM 7098		VA18-AP10/C-41S	12	385	412		X	10	1870	
AM 7207		VA18-BP10/C-41S	24	385	412		X	10	1910	

ELETTROVENTOLE ASSIALI SPAL
Spal Axial Fans

VA18	Ø 385 mm
	PALA DRITTA SPESSORE 62,1

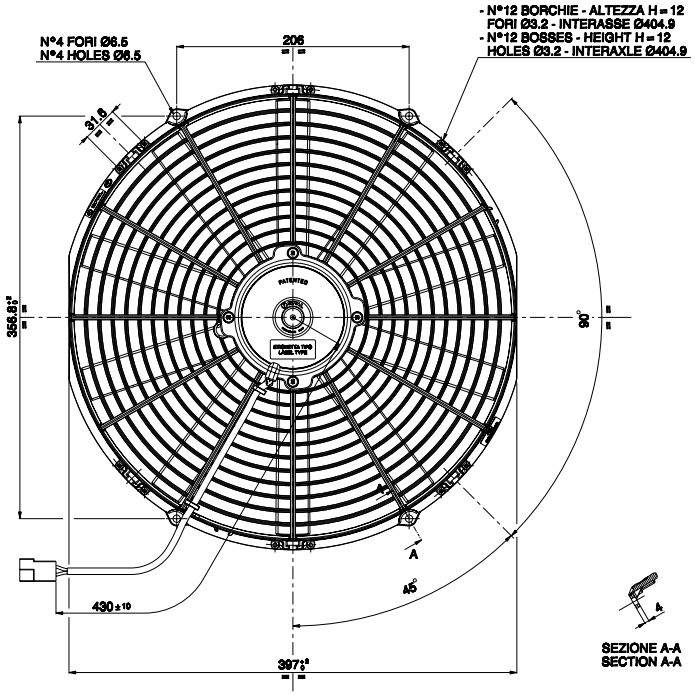

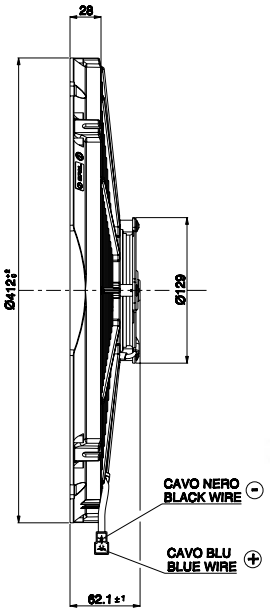

Codice *Code*	Vecchio cod. SPAL	Attuale cod. SPAL	V	Ø Pala (mm)	Ø Esterno (mm)	Asp. *Suction* A	Soff. *Blowing* S	Nr. Pale	Portata aria *Airflow* m³/h	OEM *OEM*
AM 7202		VA18-AP51/C-41S	12	385	412		X	10	2550	

ELETTROVENTOLE ASSIALI SPAL
Spal Axial Fans

VA18	Ø 385 mm
	PALA DRITTA SPESSORE 87,6

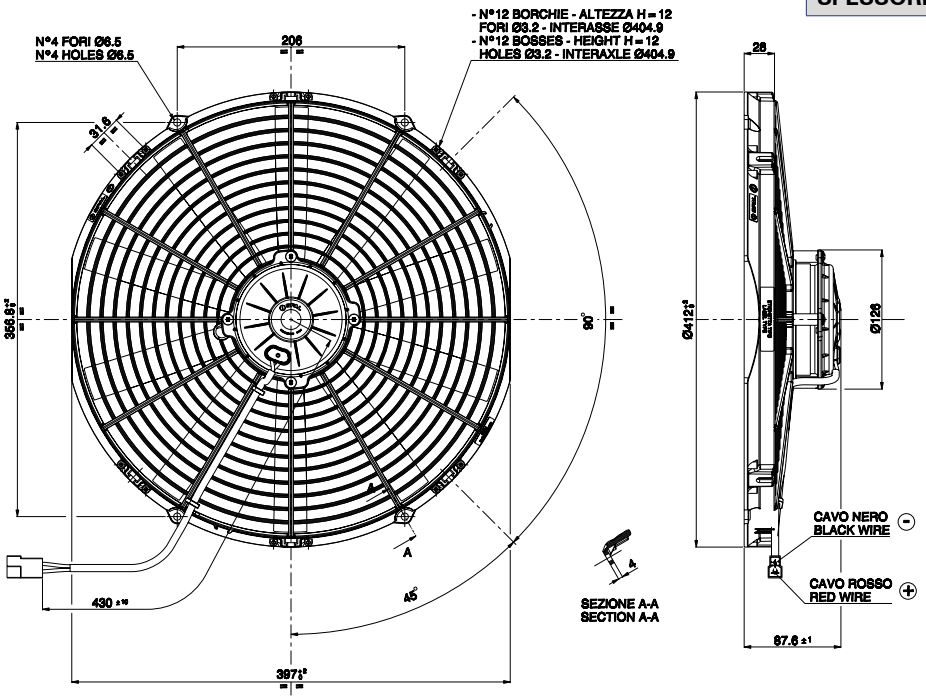

Codice *Code*	Vecchio cod. SPAL	Attuale cod. SPAL	V	Ø Pala (mm)	Ø Esterno (mm)	Asp. *Suction* A	Soff. *Blowing* S	Nr. Pale	Portata aria *Airflow* m³/h	OEM *OEM*
AM 7196	VA18-AP6-41MA VA18-AP70/LL-86A	VA18-AP70/LL-86A	12	385	414	X		10	3030	
AM 7364		VA18-AP70/LL-86S	12	385	414		X	10	3020	
AM 7197	VA18-BP1-41-MA VA18-BP70LL-41A	VA18-BP70/LL-86A	24	385	414	X		10	3010	
AM 7041	VA18-BP1-41-MS VA18-BP70-LL-41-MS	VA18-BP70/LL-86S	24	385	414		X	10	3000	
AM 7651		VA18-AP70/LL/I-42A	12	385	414	X		10		NEW HOLLAND CASE 5194793 87303179

ELETTROVENTOLE ASSIALI SPAL
Spal Axial Fans

VA21 | **Ø 140 mm**

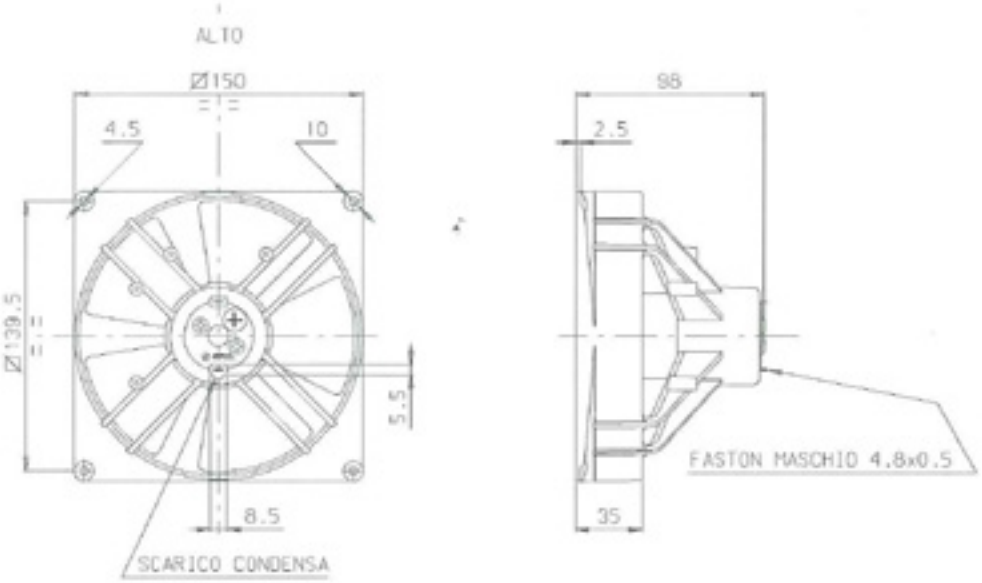

Codice *Code*	**Attuale cod. SPAL**	**V**	**Ø Pala (mm)**	**Ø Esterno (mm)**	**Asp.** *Suction* **A**	**Soff.** *Blowing* **S**	**Nr. Pale**	**Portata aria** *Airflow* **m³/h**	**OEM** *OEM*
AM 7554	NPF VA21-A37/C-45A	12	140	150	X		5	500	
AM 7031	NPF - sostituito da AM 4726 - VA31 VA21-B37/C-45A	24	140	150	X		5	500	

ELETTROVENTOLE ASSIALI SPAL
Spal Axial Fans

VA22 — Ø 167 mm

PALA DRITTA
SPESSORE 51,6

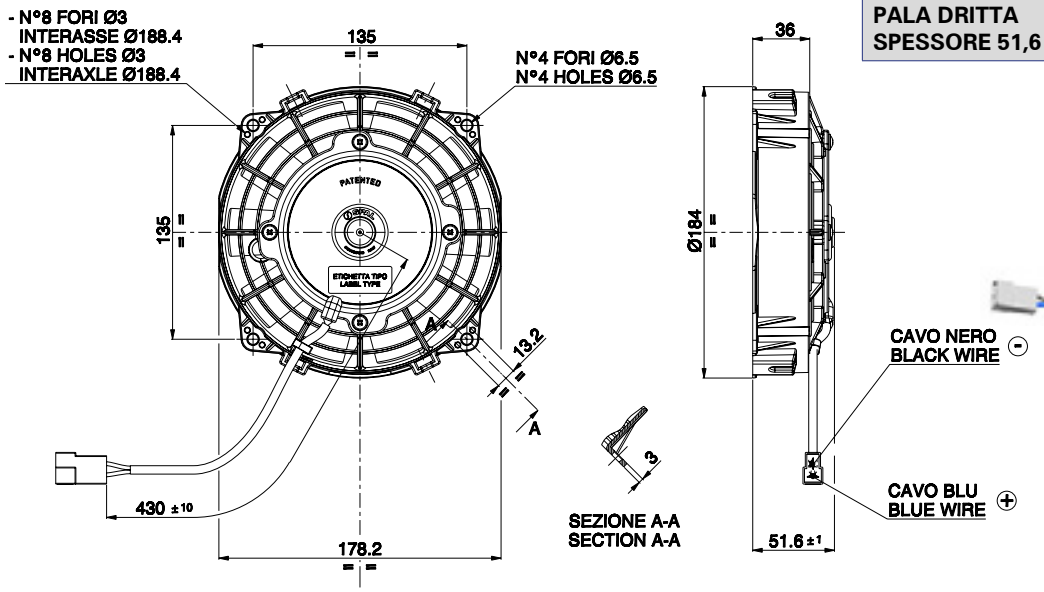

Codice *Code*	Vecchio cod. SPAL	Attuale cod. SPAL	V	Ø Pala (mm)	Ø Esterno (mm)	Asp. *Suction* A	Soff. *Blowing* S	Nr. Pale	Portata aria *Airflow* m³/h	OEM *OEM*
AM 7360		VA22-BP11/C-50A	24	167	184	X		10	510	

VA26 — Ø 280 mm

PALA CURVA
SPESSORE 65,4

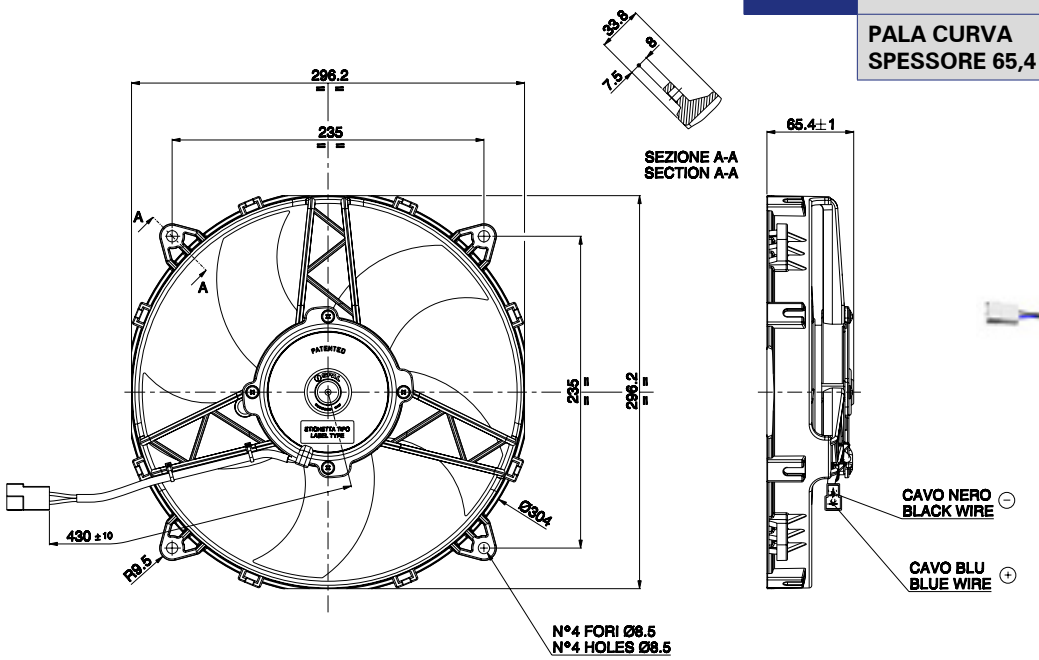

Codice *Code*	Vecchio cod. SPAL	Attuale cod. SPAL	V	Ø Pala (mm)	Ø Esterno (mm)	Asp. *Suction* A	Soff. *Blowing* S	Nr. Pale	Portata aria *Airflow* m³/h	OEM *OEM*
AM 7314		VA26-AP50/C-44A	12	280	296	X		5	2090	
AM 4717		VA26-BP50/C-60S	24	280	296		X	5	2260	

ELETTROVENTOLE ASSIALI SPAL
Spal Axial Fans

VA31 | **Ø 130 mm** | **PALA CURVA**

Codice *Code*	Vecchio cod. SPAL	Attuale cod. SPAL	V	Ø Pala (mm)	Ø Esterno (mm)	Asp. *Suction* A	Soff. *Blowing* S	Nr. Pale	Portata aria *Airflow* m³/h	OEM *OEM*
AM 4721		VA31-B100/HD/IE-107A/SH	24	130	140	X		5		A/C DOMETIC WAECO

VA31 | **Ø 130 mm** | **PALA CURVA**

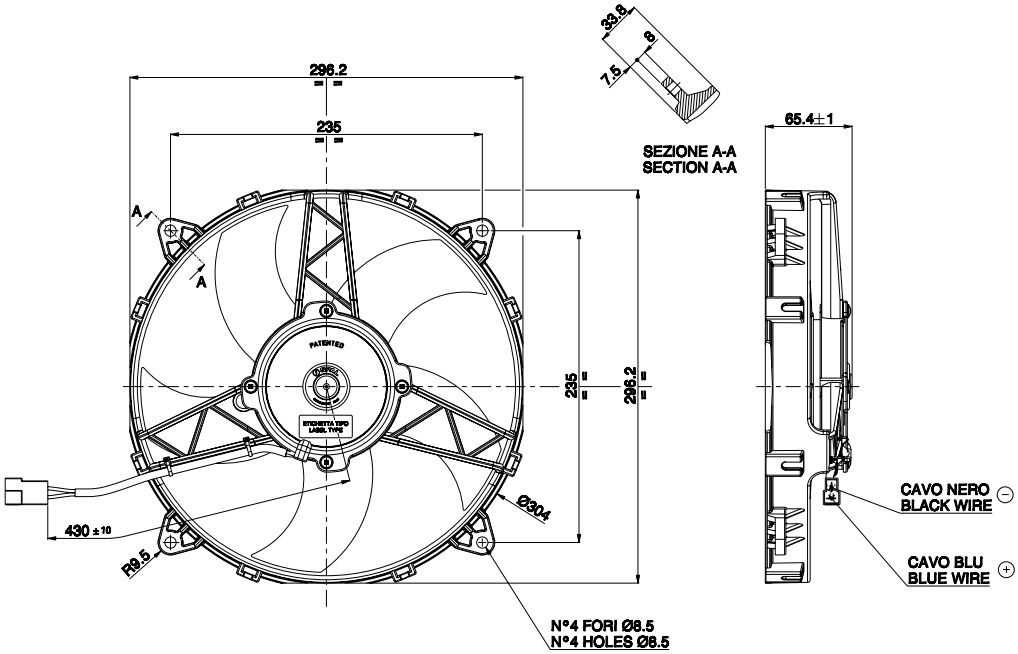

Codice *Code*	Vecchio cod. SPAL	Attuale cod. SPAL	V	Ø Pala (mm)	Ø Esterno (mm)	Asp. *Suction* A	Soff. *Blowing* S	Nr. Pale	Portata aria *Airflow* m³/h	OEM *OEM*
AM 4726	VA21-B37C-45A	VA31-B100-46A Kit modifica VA21 (ventola + carter di adattamento)	24			X		5	460	AEROTERMI

ELETTROVENTOLE ASSIALI SPAL
Spal Axial Fans

VA32	Ø 96 mm
	PALA DRITTA SPESSORE 58,1

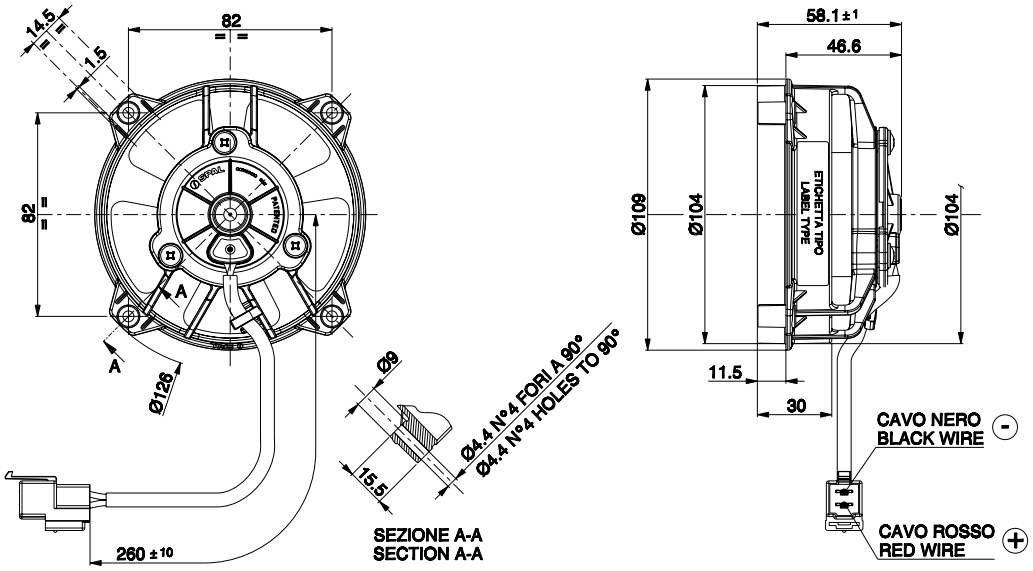

Codice *Code*	Vecchio cod. SPAL	Attuale cod. SPAL	V	Ø Pala (mm)	Ø Esterno (mm)	Asp. *Suction* A	Soff. *Blowing* S	Nr. Pale	Portata aria *Airflow* m³/h	OEM *OEM*
AM 7375		VA32-A101-62A	12	96	109	X		5	250	
AM 7393		VA32-A101-62S	12	96	109		X	5	210	

ELETTROVENTOLE ASSIALI SPAL
Spal Axial Fans

VA33	Ø 385 mm
	PALA CURVA SPESSORE 112,1

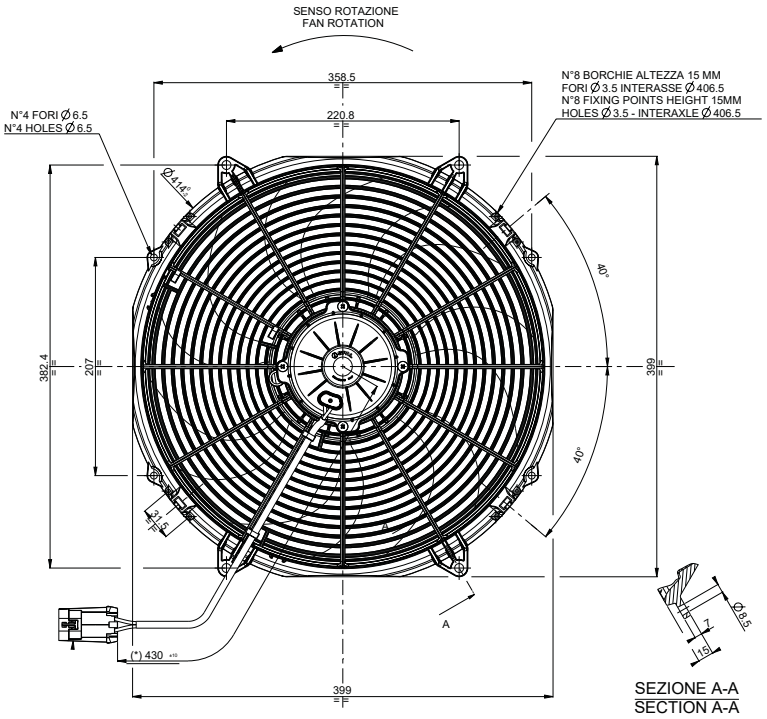

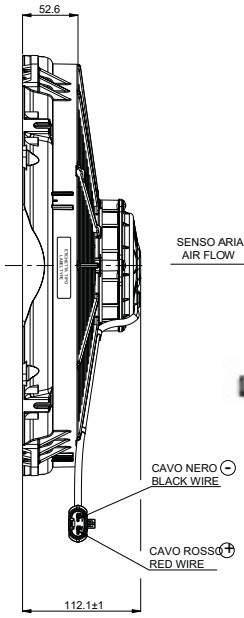

Codice *Code*	Vecchio cod. SPAL	Attuale cod. SPAL	V	Ø Pala (mm)	Ø Esterno (mm)	Asp. *Suction* A	Soff. *Blowing* S	Nr. Pale	Portata aria *Airflow* m³/h	OEM *OEM*
AM 7250		VA33-AP91/LL-65A	12	385	399	X		7	3417	
AM 4719		VA33-BP91/LL-65A	24	385	399	X		7	3820	

ELETTROVENTOLE ASSIALI SPAL
Spal Axial Fans

VA39	Ø 140 mm
	PALA DRITTA SPESSORE 58,1

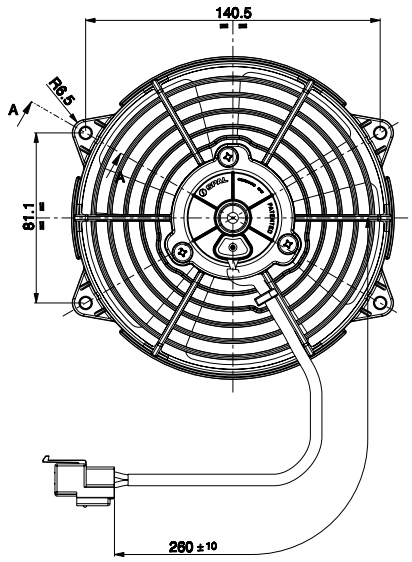

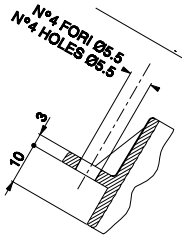

SEZIONE A-A - SCALA 2:1
SECTION A-A - SCALE 2:1

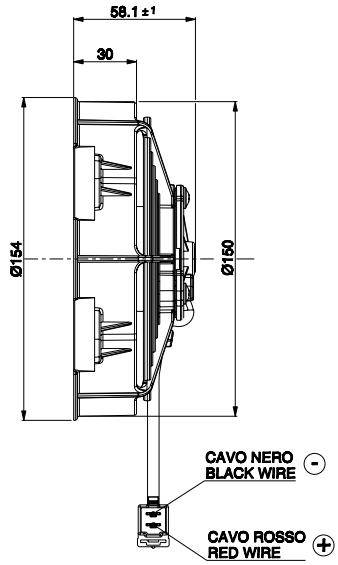

Codice *Code*	Vecchio cod. SPAL	Attuale cod. SPAL	V	Ø Pala (mm)	Ø Esterno (mm)	Asp. *Suction* A	Soff. *Blowing* S	Nr. Pale	Portata aria *Airflow* m³/h	OEM *OEM*
AM 7356		VA39-B100-45A	24	140	154	X		5	500	
AM 7366		VA39-A101-45A	12	140	154	X		5	610	

ELETTROVENTOLE ASSIALI SPAL
Spal Axial Fans

VA51	Ø 305 mm
	PALA CURVA SPESSORE 92,8

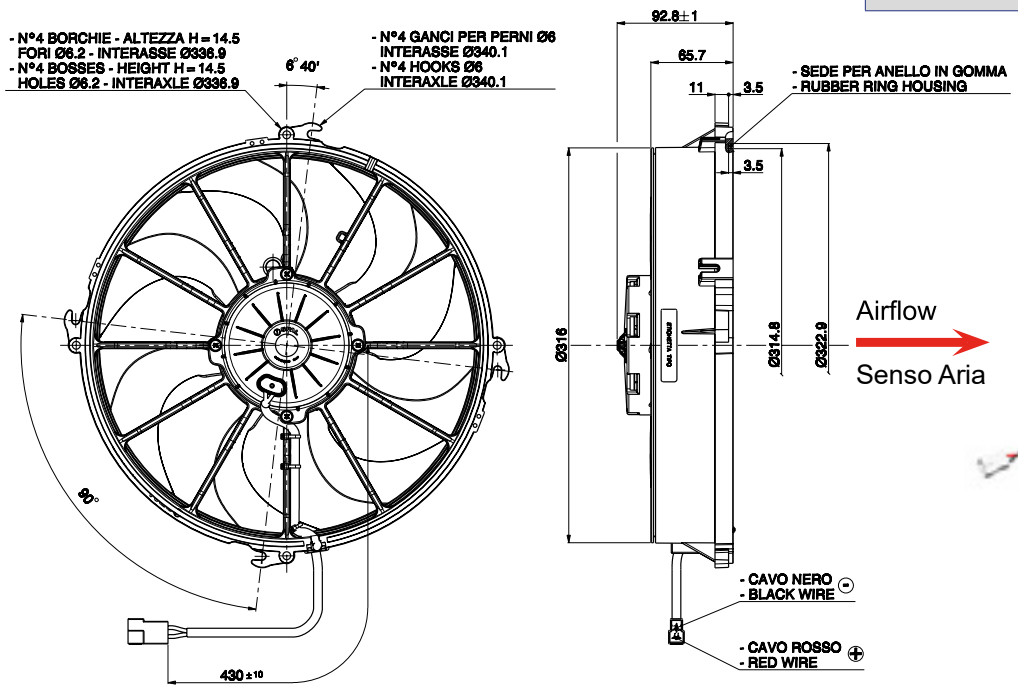

Airflow
Senso Aria

Codice *Code*	Vecchio cod. SPAL	Attuale cod. SPAL	V	Ø Pala (mm)	Ø Esterno (mm)	Asp. *Suction* A	Soff. *Blowing* S	Nr. Pale	Portata aria *Airflow* m³/h	OEM *OEM*
AM 7333		VA51-BP70/LL-69A	24	305	316	X		7	2770	
SU 1257		VA51-BP70/VLL-69A	24	305	316	X		7	2770	501317113 503137113
SU 1245		VA51-AP71/VLL-69A	12	305	316	X		7		A0038302108

ELETTROVENTOLE ASSIALI SPAL
Spal Axial Fans

VA53 | **Ø 255 mm**

PALA CURVA SPESSORE 95,4

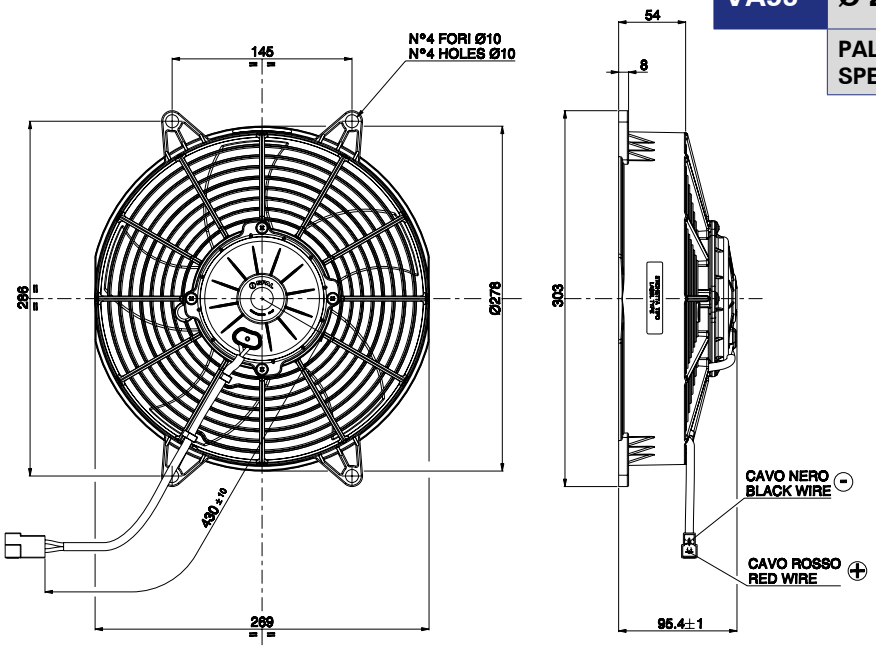

Codice *Code*	Vecchio cod. SPAL	Attuale cod. SPAL	V	Ø Pala (mm)	Ø Esterno (mm)	Asp. *Suction* A	Soff. *Blowing* S	Nr. Pale	Portata aria *Airflow* m³/h	OEM *OEM*
AM 4718		VA53-BP70/LL-39A	24	255	303	X		5	1840	
AM 4705		VA53-BP70/LL-51A	24	255	303	X		5	1790	

VA59 | **Ø 280 mm**

PALA DRITTA SPESSORE 94,7

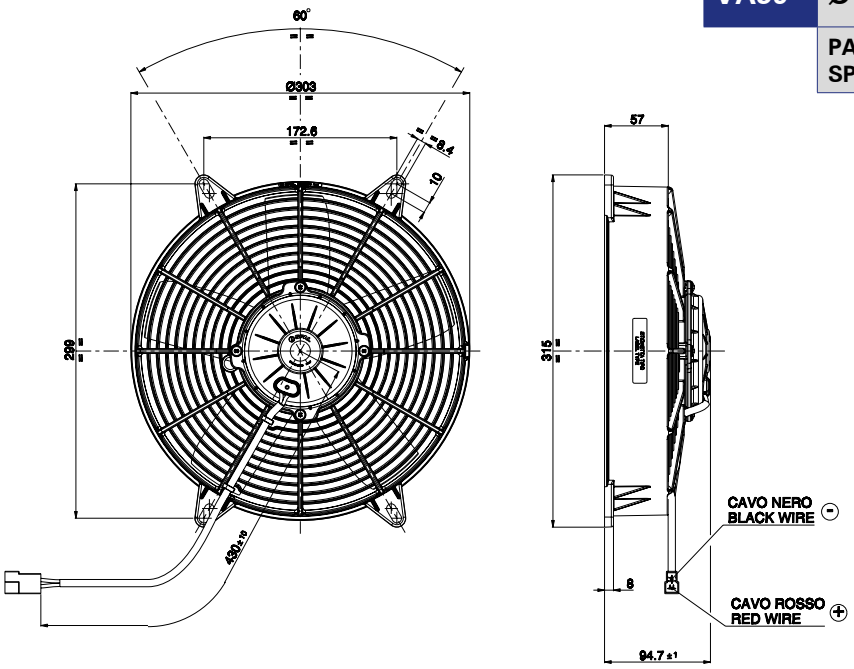

Codice *Code*	Vecchio cod. SPAL	Attuale cod. SPAL	V	Ø Pala (mm)	Ø Esterno (mm)	Asp. *Suction* A	Soff. *Blowing* S	Nr. Pale	Portata aria *Airflow* m³/h	OEM *OEM*
AM 7238		VA59-BP70/LL-37A	24	280	315	X		5	2160	

BRUSHLESS

Spal brushless fans

COME LEGGERE IL CATALOGO
How to read the catalogue

ELETTROVENTILATORI ASSIALI CON TECNOLOGIA BRUSHLESS, AD ALTISSIME PRESTAZIONI, IP6K9K, ESTREMAMENTE RESISTENTI

SPAL si posiziona sul mercato con un'ampia gamma di Elettroventilatori Assiali Brushless dalle elevate prestazioni, appositamente progettate per far fronte ai requisiti dei sistemi di raffreddamento di nuova generazione in ogni settore industriale. SPAL è un partner forte ed affidabile per aumentare l'efficienza del sistema in ogni progetto di veicolo avanzato.

CARATTERISTICHE

> **MOTORE IP6K9K**

> **ELEVATA EFFICIENZA**

> **SPARK FREE**

> **ELEVATE TEMPERATURE D'UTILIZZO**

> **INTELLIGENT DRIVE**

12V

∅ mm	SHROUD CODE *COD. CONVOGLIATORE*	PAGE *PAGINA*
305	VA89 - VA113	336 - -

24V

∅ mm	SHROUD CODE *COD. CONVOGLIATORE*	PAGE *PAGINA*
305	VA82 VA89 VA90 VA113	335 336 337 338

BRUSHLESS SPAL

Spal Brushless

VA82 | **Ø 305 mm**

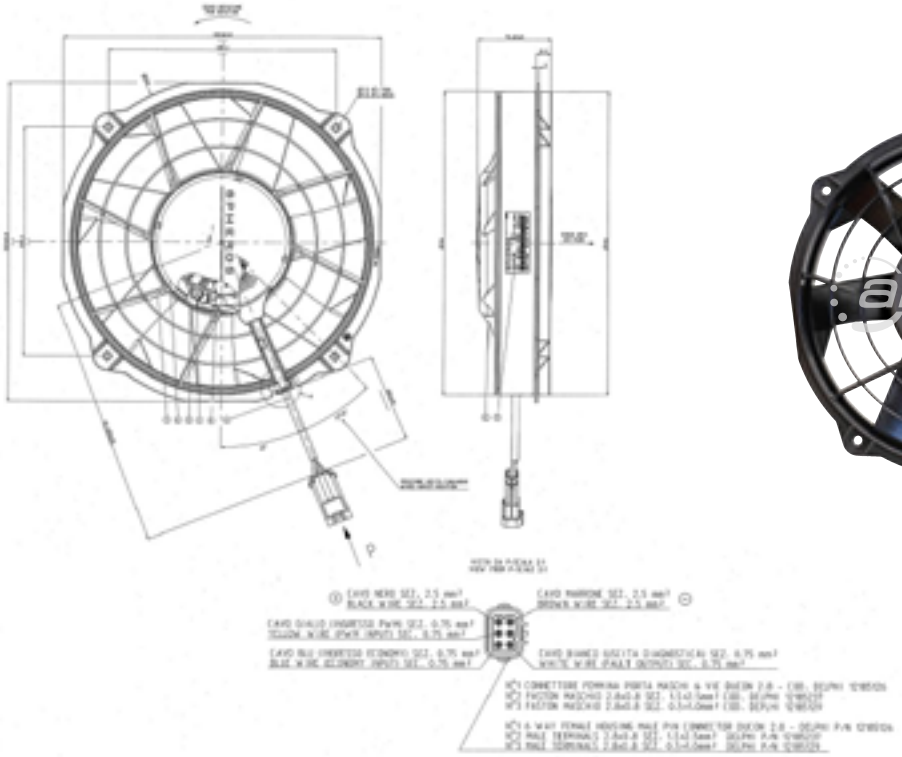

Codice *Code*	**Vecchio cod. SPAL**	**Attuale cod. SPAL**	**V**	**Ø Pala (mm)**	**Ø Esterno (mm)**	**Asp.** *Suction* **A**	**Soff.** *Blowing* **S**	**Nr. Pale**	**Portata aria** *Airflow* **m³/h**	**OEM** *OEM*
AM 4711		VA82-BBL307-94A ORIGINALE VALEO	24	305	332	X		7		36.77930-0002 A0038309308 0000288195 21427047 22360273
AM 4712	VA82-BBL300-94A	VA82A-BBL375PRAN-94A ORIGINALE VALEO	24	305	332	X		7		42574542 81779306094 A0038305108

BRUSHLESS SPAL
Spal Brushless

VA89 | **Ø 305 mm**

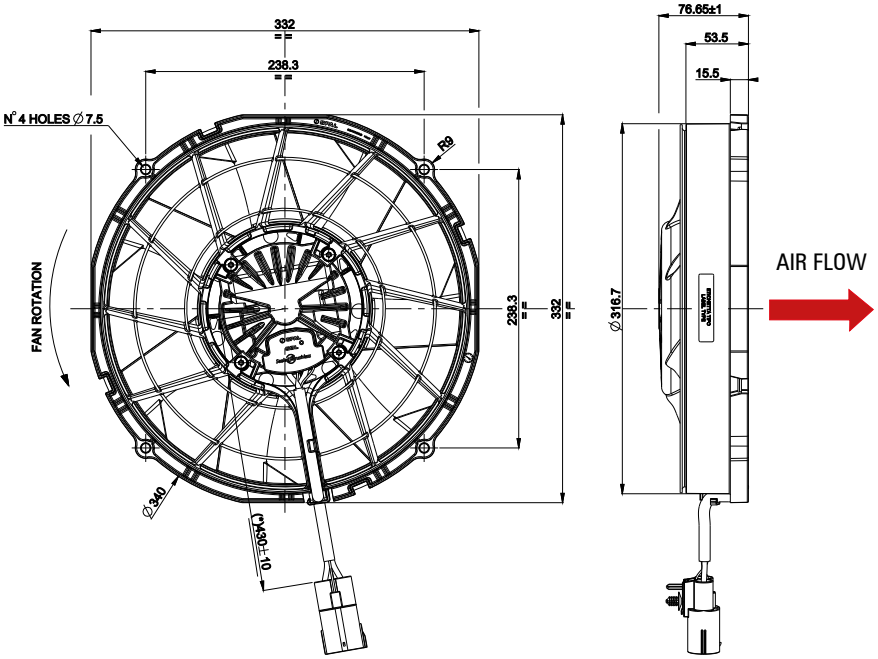

Codice *Code*	Vecchio cod. SPAL	Attuale cod. SPAL	V	Ø Pala (mm)	Ø Esterno (mm)	Asp. *Suction* A	Soff. *Blowing* S	Nr. Pale	Portata aria *Airflow* m³/h	OEM *OEM*
AM 7650		VA89-ABL320P/N-94A	12	305	316	X		7		

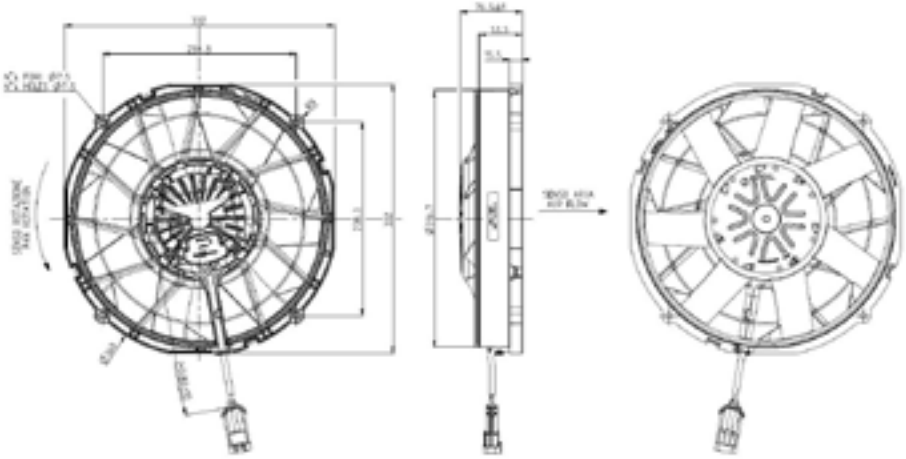

Codice *Code*	Vecchio cod. SPAL	Attuale cod. SPAL	V	Ø Pala (mm)	Ø Esterno (mm)	Asp. *Suction* A	Soff. *Blowing* S	Nr. Pale	Portata aria *Airflow* m³/h	OEM *OEM*
AM 4715		VA89-BBL375P/R/A/N-94A	24							11334021

BRUSHLESS SPAL
Spal Brushless

VA90 | Ø 305 mm

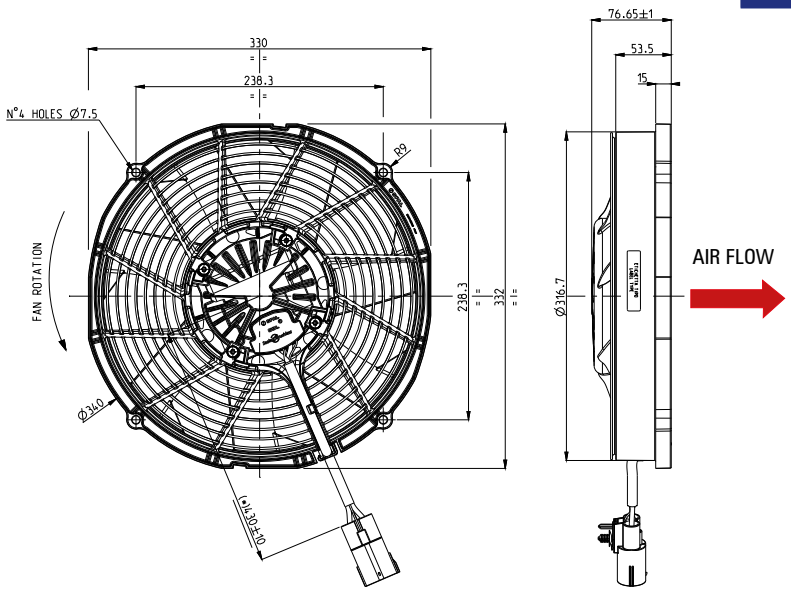

Codice *Code*	Vecchio cod. SPAL	Attuale cod. SPAL	V	Ø Pala (mm)	Ø Esterno (mm)	Asp. *Suction* A	Soff. *Blowing* S	Nr. Pale	Portata aria *Airflow* m³/h	OEM *OEM*
AM 4702		VA90-BBL338P/N-94A	24	305	330	X		7		

VA91 | Ø 385 mm

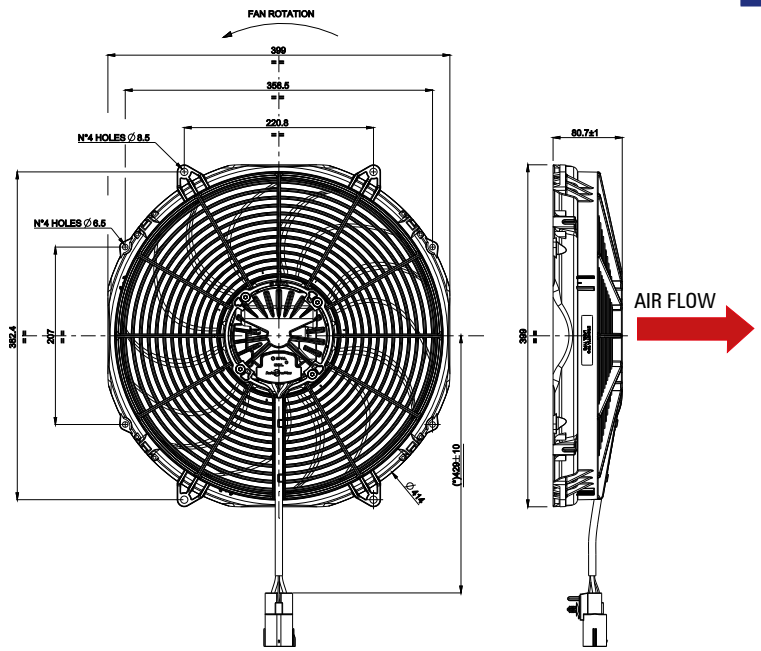

Codice *Code*	Vecchio cod. SPAL	Attuale cod. SPAL	V	Ø Pala (mm)	Ø Esterno (mm)	Asp. *Suction* A	Soff. *Blowing* S	Nr. Pale	Portata aria *Airflow* m³/h	OEM *OEM*
AM 4700		VA91-ABL326P/N-65A	12	385	399	X		7		

BRUSHLESS SPAL
Spal Brushless

VA113 | **Ø 305 mm**

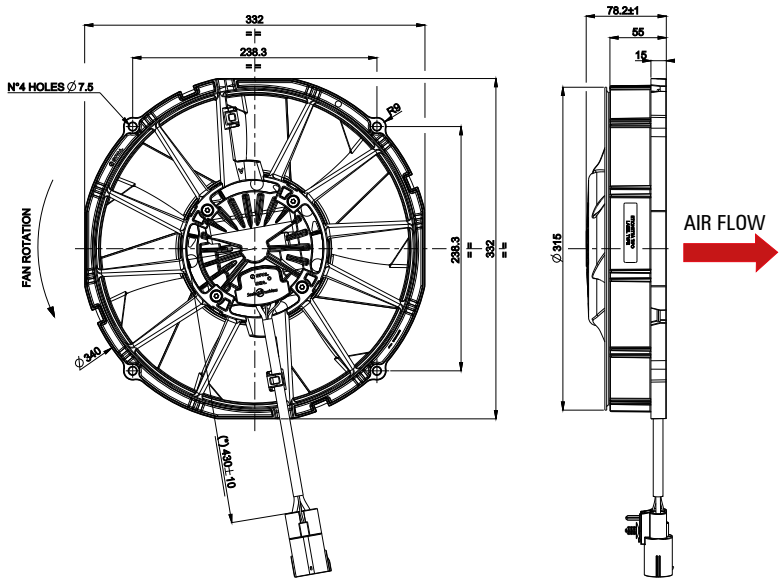

Codice *Code*	Vecchio cod. SPAL	Attuale cod. SPAL	V	Ø Pala (mm)	Ø Esterno (mm)	Asp. *Suction* A	Soff. *Blowing* S	Nr. Pale	Portata aria *Airflow* m³/h	OEM *OEM*
AM 4701		VA113-BBL504P/N-94A	24	305	332	X		7		

APPLICAZIONI ORIGINALI

First equipment

VENTOLE CONDENSATORE PER APPLICAZIONI ORIGINALI

First equipment condenser fans

	Codice *Code*	**Descrizione** *Description*	**Applicazione** *Application*	**OEM** *OEM*
	AM 7245	Elettroventola assiale 24V MAXVENT 286		
	AM 7350	Elettroventola assiale 286 12V Senza griglia		
	AM 7367	Ventilatore assiale 24V MAXVENT 286		

VENTOLE CONDENSATORE PER APPLICAZIONI ORIGINALI

First equipment condenser fans

	Codice *Code*	Descrizione *Description*	Applicazione *Application*	OEM *OEM*
	SU 1000	Motore condensatore (Ø perno albero 8 mm) Sinistra Versione con vite 24V		617426 8869030000100 42533409 28.02.10.015 280210015 28021001501 60206
	SU 1315	Motore D1 G8 DX Destra Versione con vite 24V		8869030000200 28021001601
	SU 1001	Elica ventilatore 3 pale per motore SU 1000		634102 8864040000100 42533412 28.23.01.024-60 282301024 282301024-60 60207
	SU 1025	Motore condensatore 24V (diam. perno albero 8 mm) Versione con clip - articolo FUORI PRODUZIONE Sostituito da SU 1159		540058300 42556757 280210031 42576393 75450300200 8834020000300 8864020001600 21074909 - 85101928 28.02.10.021
	SU 1078	Elica ventilatore 7 pale per motore SU 1025 - articolo FUORI PRODUZIONE Sostituito da SU 1159		42545761 28.23.01.815

VENTOLE CONDENSATORE PER APPLICAZIONI ORIGINALI

First equipment condenser fans

	Codice *Code*	**Descrizione** *Description*	**Applicazione** *Application*	**OEM** *OEM*
	SU 1159	KIT Motore condensatore + elica + vite fissaggio (diam. perno albero 10 mm) 24V sostituisce SU 1025 e SU 1078		540058300 8869030000701 42556757 280210031 42576393 75.45.03.002-00 75450300200 8834020000300 8864020001600 21074909 85101928
	SU 1419	Motore condensatore per ventola a 5 pale per SU 1159		
	SU 1420	Ventola 7 pale Ricambio SU 1159		
	SU 1408	Ventola condensatore AC136G4		8850570000100 8850570003900 500024797
	SU 1245	Elettroventola assiale 12V		8864020002000 A0038302108 28210103000

VENTOLE CONDENSATORE PER APPLICAZIONI ORIGINALI

First equipment condenser fans

	Codice *Code*	Descrizione *Description*	Applicazione *Application*	OEM *OEM*
	SU 1257	Ventola condensatore Citelis “VLL” - 20.000 h 24V	Iveco Citelis	8834020000200 501317113 503137113 540062200 A540062200
	AM 7333	Ventola condensatore Citelis “LL” - 10.000 h 24V Ø 305 mm Aspirante		Iveco Citelis Alternativa a SU 1257
	SU 1358	Ventola condensatore 24V Ø 280 mm Soffiante		
	SU 1406	Elettroventola 24V		

VENTOLE CONDENSATORE PER APPLICAZIONI ORIGINALI

First equipment condenser fans

	Codice *Code*	**Descrizione** *Description*	**Applicazione** *Application*	**OEM** *OEM*
	AM 7292	Motore 24V		2818300004 2819830004
	AM 7348	Motore ventola		
	AM 4514	Elettroventola 24V	Man	

VENTOLE CONDENSATORE PER APPLICAZIONI ORIGINALI

First equipment condenser fans

	Codice *Code*	**Descrizione** *Description*	**Applicazione** *Application*	**OEM** *OEM*
	AM 7528	Motore cond. 24V	FR1-SETRA	5300006
	AM 7121	Motore per ventola condensatore a tetto	IRIZAR	5300010
	AM 7123	Motore per ventola condensatore laterale	IRIZAR	5300018
	AM 5368	Motore ventola condensatore	IRIZAR	3050071 5300069

VENTOLE CONDENSATORE PER APPLICAZIONI ORIGINALI

First equipment condenser fans

	Codice *Code*	Descrizione *Description*	Applicazione *Application*	OEM *OEM*
	AM 7117	Motore ventola condensatore a tetto		5300077
	AM 5381	Ventola 5 pale - metallo	IRIZAR	
	AM 5371	Ventola a 5 pale in plastica per motore AM 5368	IRIZAR	
	AM 7529	Elica a 4 pale pe rmotore AM 7528		
	AM 7122	Elica a 4 pale per condensatore FUORI PRODUZIONE Sostituito da AM 5381	IRIZAR	
	AM 5369	Griglia protezione ventola 11” 3 fori		

VENTOLE CONDENSATORE PER APPLICAZIONI ORIGINALI

First equipment condenser fans

	Codice *Code*	Descrizione *Description*	Applicazione *Application*	OEM *OEM*
	AM 7033	Elettroventola soffiante 24V		H11001215
	AM 7035	Elettroventilatore soffiante 24V		H11001280
	AM 7225	Ventola condensatore Pala silenziata 24V	MB 0-350	H11001257
	KO B11AA0201	Ventola condensatore KL2 AT 12V		B11-AA0-201
	KO B11AB0203	Ventola condensatore Konvekta 24V	B12.600 Drogmuller	B11-AB0-203

VENTOLE CONDENSATORE PER APPLICAZIONI ORIGINALI
First equipment condenser fans

	Codice *Code*	Descrizione *Description*	Applicazione *Application*	OEM *OEM*
	KO B56070584	Ventola condensatore 24V	MB 0-303 KL2C4	B11-AA0-245 B56-070-584
	KO H11000201	Ventola condensatore 12V	Veicoli speciali	H11-000-201
	KO B11AA2260	E/ventola condensatore UL700 completa		B11-AA2-260
	SU 1257	E/ventola condensatore UL700 di ricambio	Iveco Citelis	H11-002-260
	KO H11002218	Ventola condensatore Ø 280		H11-002-218
	KO H11002275	Ventola condens. brushless SOLARIS 24V		H11-002-275
	KO H11003207	Ventola condensatore carter quadrato brushless		H11-003-207 B11-AA2-275

VENTOLE CONDENSATORE PER APPLICAZIONI ORIGINALI

First equipment condenser fans

	Codice *Code*	**Descrizione** *Description*	**Applicazione** *Application*	**OEM** *OEM*
	AM 7655	Ventola brushless 24V		AD0924HB-Y71GL
	AM 7658	Ventola brushless 12V		AD0912HB-Y71GL

VENTOLE CONDENSATORE PER APPLICAZIONI ORIGINALI

First equipment condenser fans

THERMO KING

	Codice *Code*	Descrizione *Description*	Applicazione *Application*	OEM *OEM*
	TKI 2150	Ventola condensatore LRTIII Packard 24V “VLL” - 20.000 h	Thermo King 781294	781061
	TKI 2152	Elettroventola condensatore M231 Packard 24V “VLL” - 20.000 h		781344
	TKI 2155	Ventola condensatore SR25/35 “VLL” - 20.000 h 12V		781493
	TKI 2211	Ventola condensatore SR10 Packard “VLL” - 20.000 h 24V		781414
	AM 7593	Ventola condensatore SR10 “LL” - 10.000 h Alternativa a TKI 2211		

VENTOLE CONDENSATORE PER APPLICAZIONI ORIGINALI

First equipment condenser fans

	Codice *Code*	Descrizione *Description*	Applicazione *Application*	OEM *OEM*
	AM 4703	Elettroventola condensatore 24V “VLL” - 20.000 h	CC170T	81867B
	AM 4704	Ventola condensatore IVECO 491 Packard 24V “VLL” - 20.000 h		68343B
	AM 4707	Elettroventola 12V	MINISPHERE	11121626A
	AM 4711	Ventola condensatore brushless		11114902A
	AM 4712	Ventola condensatore brushless 24V	AEROSPHERE ALU	11113528A 11114848A 11122717B
	AM 4723	Ventola condensatore 24V	REVO/REVO E MAN/ EVO/VOLVO	11114716C 11122719A

VENTOLE CONDENSATORE PER APPLICAZIONI ORIGINALI

First equipment condenser fans

	Codice *Code*	Descrizione *Description*	Applicazione *Application*	OEM *OEM*
	AM 7129	Ventola condensatore SETRA 315 Packard 24V “VLL” - 20.000 h		68669C
	AM 7227	Ventola condensatore TC400 24V		PKLS - Spheros con filtri
	AM 7248	Elettroventola condensatore Packard 24V “VLL” - 20.000 h		68981C
	AM 7287	Ventola condensatore “VLL” - 20.000 h		80524B

VENTOLE CONDENSATORE PER APPLICAZIONI ORIGINALI

First equipment condenser fans

	Codice *Code*	**Descrizione** *Description*	**Applicazione** *Application*	**OEM** *OEM*
	AM 4713	Ventola condensatore Citysphere brushless	CITYSPHERE	1101784B
	AM 4714	Ventola condensatore brushless 24V		1103400A 11112368A
	AM 7265	Ventola condensatore 24V “VLL” - 20.000 h	CITARO MAN A21	92333B

VENTOLE CONDENSATORE PER APPLICAZIONI ORIGINALI
First equipment condenser fans

Varie EBM

	Codice *Code*	Descrizione *Description*	Applicazione *Application*	OEM *OEM*
	AM 7271	Elettroventola 24V		W2G107-AD03-01 W2G107-AB04-09
	AM 7280	Elettroventola 24V DC 210 mm		4414 F
	AM 7652	Ventola 24V 12X12		4414 FM

Varie OEM

	Codice *Code*	Descrizione *Description*	Applicazione *Application*	OEM *OEM*
	AM 7039	Ventola condensatore originale a/c Thermal Non più fornibile	MB O-404	MB A0018302708
	AM 7046	Elettroventola Bosch 24V Non più fornibile	Setra	MB 87543850000
	AM 4831	Elettroventola front box 24V	URBANWAY	42574103

AERATORI DA TETTO
Hood ventilator

Per gli accessori aggiuntivi (diffusore aria, prolunga, ricambi, etc.) degli aeratori da tetto contattare direttamente l'ufficio commerciale.

	Codice *Code*	**Descrizione** *Description*	**Applicazione** *Application*	**OEM** *OEM*
	AM 7340	Aeratore a tetto Aurora HV350-K 24V + interr.		
	AM 7354	Aeratore a tetto HV350-K 12V		

	Codice *Code*	**Descrizione** *Description*	**Applicazione** *Application*	**OEM** *OEM*
	AM 5892	Aeratore a tetto ADT350 24V 60W		
	AM 5897	Aeratore da tetto ADT 750 12V 40W		
	AM 5901	Aeratore da tetto 12V		
	AM 5899	Aeratore da tetto 24V		

07042022

F.lli Amadio S.p.A.
Via Piave 37/A - 31028 - Vazzola fraz. Tezze (TV)
Tel. +39 0438 488181
info@amadiospa.it - www.amadiospa.it